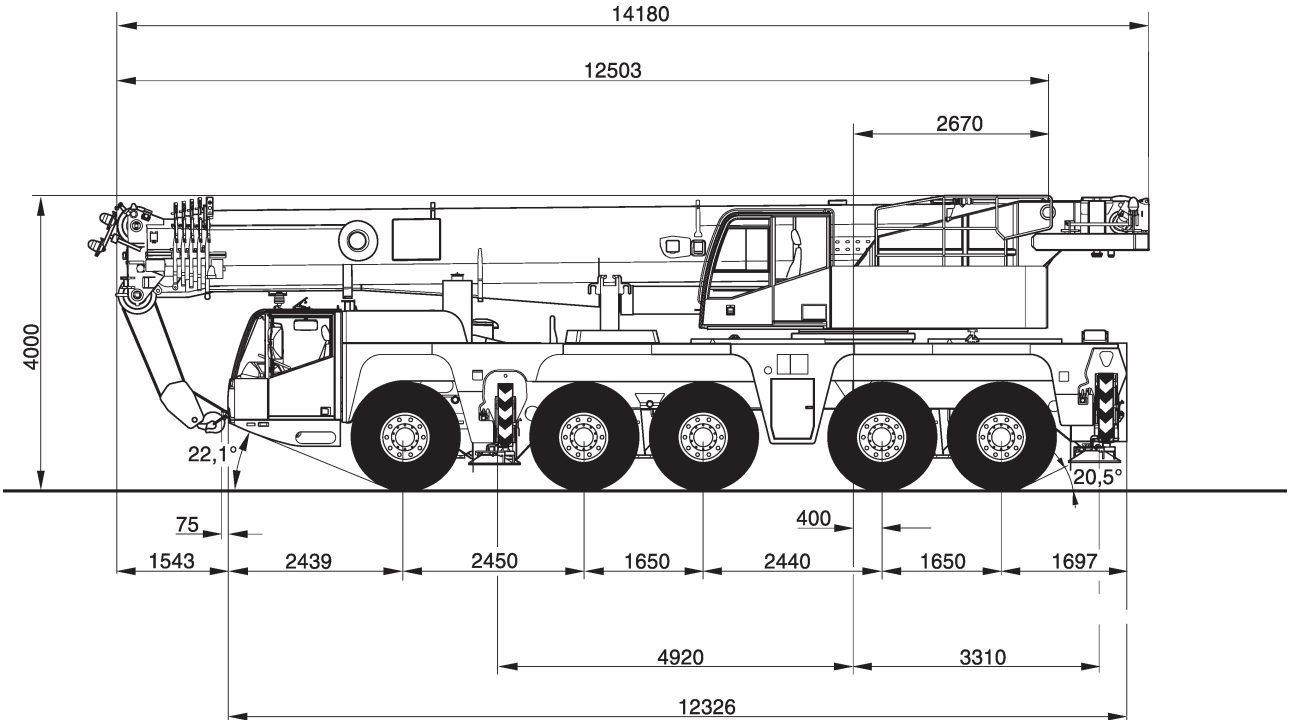

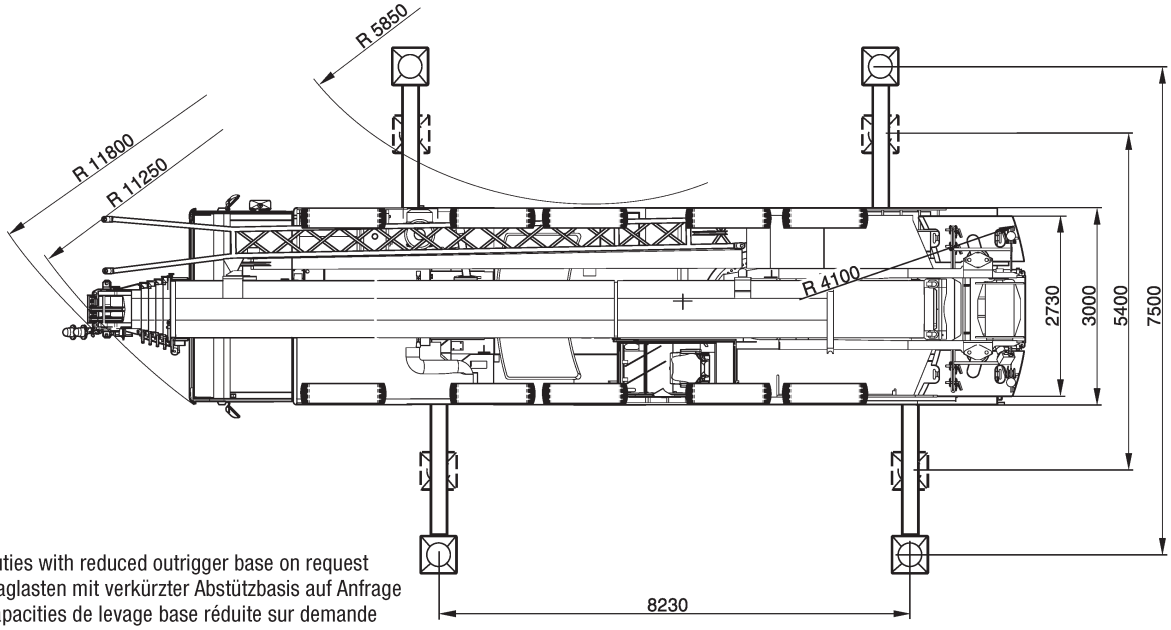

* Duties with reduced outrigger base on request
* Traglasten mit verkürzter Abstützbasis auf Anfrage
* Capacities de levage base réduite sur demande
* Portate con base stabilizzatori ridotta disponibili su richiesta
* Capacidad de carga con bases de apoyo reducidas, disponibles bajo demanda

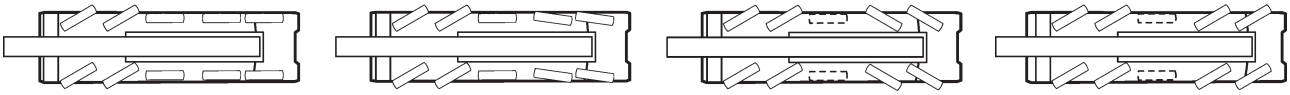

Dimensions in meters, weights and capacities in metric tonnes. For reference only.

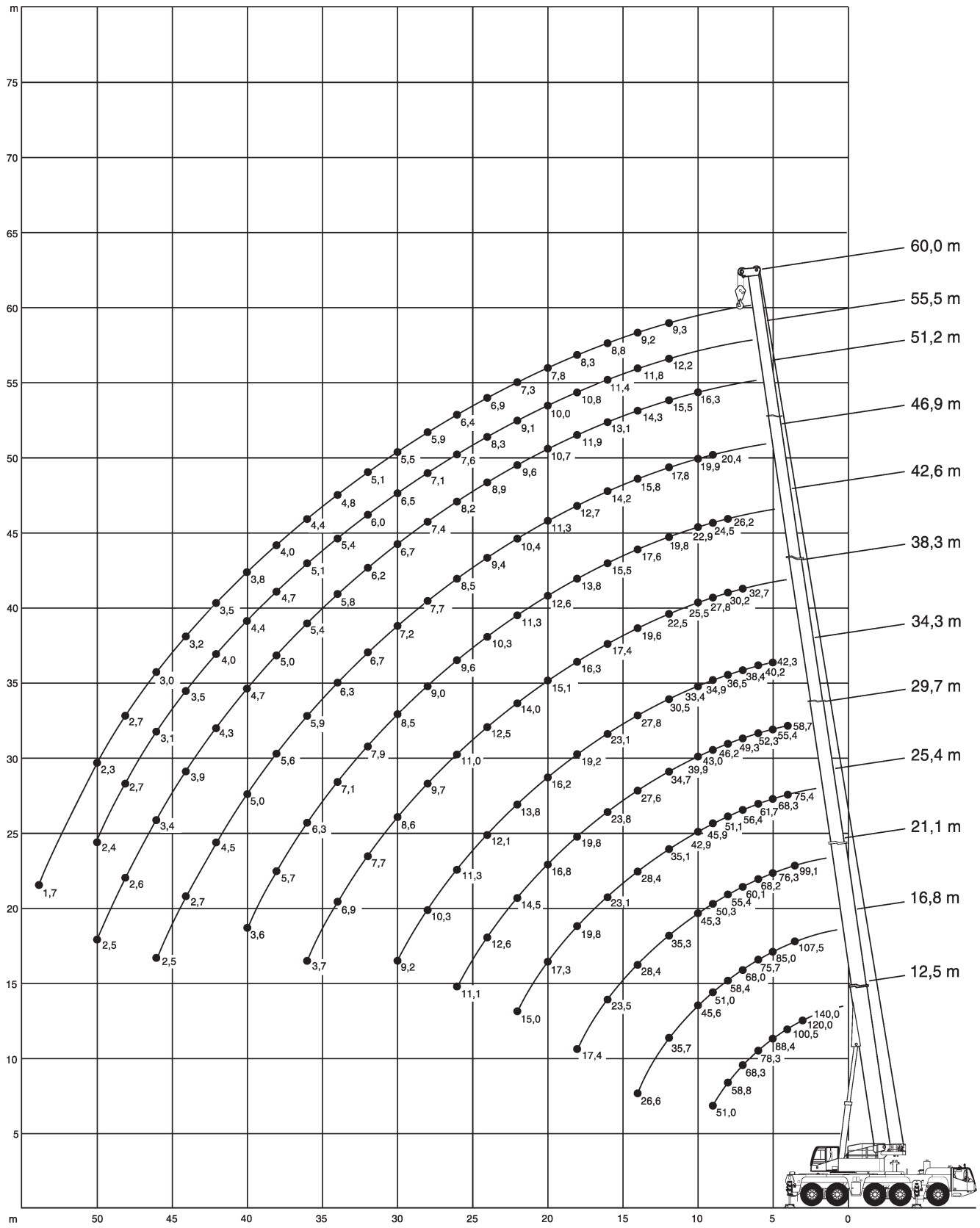

Dimensions in meters, weights and capacities in metric tonnes. For reference only.

12,5-60m | 39t | 8,23x7,5m | 360° | DIN 75%

m	12,5	16,8	21,1	25,4	29,7	34,3	38,3	42,6	46,9	51,2	55,5	60	m
3	140*												3
3	120	107,5	99,1										3
3,5	108	101,5	92,5										3,5
4	100,5	96,8	86	75,4	58,7								4
4,5	94,2	90,5	81,1	71,8	57								4,5
5	88,4	85	76,3	68,3	55,4	42,3							5
6	78,3	75,7	68,2	61,7	52,3	40,2							6
7	68,3	68	60,1	56,4	49,3	38,4	32,7						7
8	58,8	58,4	55,4	51,1	46,2	36,5	30,2	26,2					8
9	51	51	50,3	45,9	43	34,9	27,8	24,5	20,4				9
10		45,6	45,3	42,9	39,9	33,4	25,5	22,9	19,9	16,3			10
12		35,7	35,3	35,1	34,7	30,5	22,5	19,8	17,8	15,5	12,2	9,3	12
14		26,6	28,4	28,4	27,6	27,8	19,6	17,6	15,8	14,3	11,8	9,2	14
16			23,5	23,1	23,8	23,1	17,4	15,5	14,2	13,1	11,4	8,8	16
18			17,4	19,8	19,8	19,2	16,3	13,8	12,7	11,9	10,8	8,3	18
20				17,3	16,8	16,2	15,1	12,6	11,3	10,7	10	7,8	20
22				15	14,5	13,8	14	11,3	10,4	9,6	9,1	7,3	22
24					12,6	12,1	12,5	10,3	9,4	8,9	8,3	6,9	24
26					11,1	11,3	11	9,6	8,5	8,2	7,6	6,4	26
28						10,3	9,7	9	7,7	7,4	7,1	5,9	28
30						9,2	8,6	8,5	7,2	6,7	6,5	5,5	30
32							7,7	7,9	6,7	6,2	6	5,1	32
34							6,9	7,1	6,3	5,8	5,4	4,8	34
36							3,7	6,3	5,9	5,4	5,1	4,4	36
38								5,7	5,6	5	4,7	4	38
40								3,6	5	4,7	4,4	3,8	40
42									4,5	4,3	4	3,5	42
44									2,7	3,9	3,5	3,2	44
46									2,5	3,4	3,1	3	46
48										2,6	2,7	2,7	48
50										2,5	2,4	2,3	50
54												1,7	54

* with special equipment

Dimensions in meters, weights and capacities in metric tonnes. For reference only.

Version 04-2010

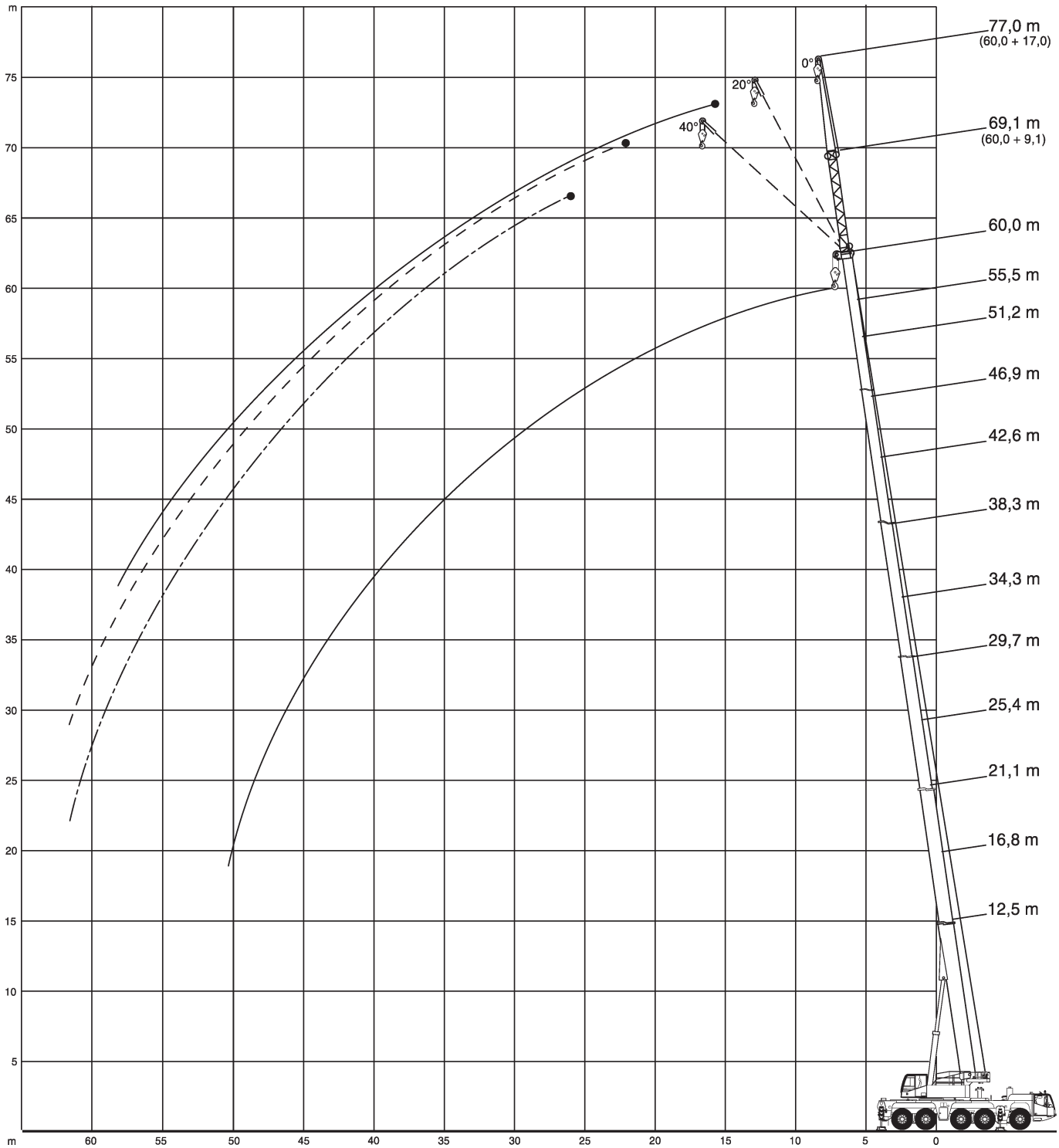

Dimensions in meters, weights and capacities in metric tonnes. For reference only.

42,6-60m | 9,1m | 39t | 8,23x7,5m | 360° | DIN 75%

m	42,6			51,2			60			m
	0°	20°	40°	0°	20°	40°	0°	20°	40°	
10	13,4									10
12	12,6			10,2						12
14	11,9	9		9,9			6			14
16	11,2	8,6	7	9,5	8		6			16
18	10,6	8,3	6,8	9,2	7,7	6,5	5,9	5,7		18
20	10,1	8	6,6	8,7	7,5	6,4	5,6	5,5	5,4	20
22	9,5	7,7	6,5	8,1	7,2	6,3	5,4	5,3	5,2	22
24	8,8	7,4	6,4	7,5	6,9	6,2	5,2	5,1	5	24
26	8,1	7,1	6,3	6,9	6,6	6,1	4,9	4,9	4,8	26
28	7,4	6,8	6,2	6,3	6,3	6	4,6	4,6	4,6	28
30	6,7	6,5	6,1	5,9	5,9	5,9	4,4	4,4	4,4	30
32	6,2	6,1	6	5,4	5,5	5,6	4,1	4,2	4,2	32
34	5,7	5,8	5,8	5	5,1	5,2	3,8	3,9	4	34
36	5,2	5,4	5,4	4,5	4,7	4,8	3,6	3,7	3,8	36
38	4,9	4,9	5	4,1	4,3	4,4	3,3	3,4	3,5	38
40	4,5	4,5	4,6	3,9	3,9	4	3,1	3,2	3,3	40
42	4,3	4,2	4,3	3,6	3,6	3,7	2,8	2,9	3	42
44	4	4,1	4,1	3,4	3,4	3,4	2,5	2,7	2,7	44
46	3,6	3,7	2,1	3,1	3,2	3,2	2,3	2,4	2,5	46
48	2	2		2,8	2,9	3	2,2	2,2	2,3	48
50				2,4	2,6	2,6	2	2,1	2,1	50
54				1,8	1,9	1,5	1,4	1,5	1,6	54
58				1,2	1,2		0,8	0,9	1	58

Dimensions in meters, weights and capacities in metric tonnes. For reference only.

Version 04-2010

140 t | Demag AC 140

42,6-60m | 17m | 39t | 8,23x7,5m | 360° | DIN 75%

m	42,6			51,2			60			m
	0°	20°	40°	0°	20°	40°	0°	20°	40°	
10	7,1									10
12	6,7									12
14	6,3			5,6						14
16	5,9	4,6		5,4			3,9			16
18	5,6	4,3		5,1			3,9			18
20	5,3	4,2		4,9	4		3,8			20
22	5,1	4	3,3	4,7	3,8		3,7	3,5		22
24	4,8	3,8	3,2	4,5	3,7	3,1	3,6	3,4		24
26	4,6	3,7	3,1	4,4	3,5	3,1	3,5	3,3	2,9	26
28	4,4	3,5	3,1	4,2	3,4	3	3,4	3,2	2,8	28
30	4,2	3,4	3	4	3,3	2,9	3,3	3,1	2,8	30
32	4	3,3	2,9	3,9	3,2	2,9	3,2	3	2,7	32
34	3,8	3,2	2,9	3,7	3,1	2,8	3,1	2,9	2,7	34
36	3,6	3,1	2,9	3,6	3,1	2,8	3	2,8	2,6	36
38	3,5	3	2,8	3,5	3	2,7	2,8	2,7	2,6	38
40	3,4	3	2,8	3,4	2,9	2,7	2,6	2,6	2,5	40
42	3,3	2,9	2,8	3,2	2,9	2,7	2,4	2,5	2,5	42
44	3,1	2,9	2,8	3,1	2,8	2,7	2,3	2,3	2,4	44
46	3	2,8	2,8	2,9	2,7	2,7	2,1	2,2	2,3	46
48	2,9	2,8	2,8	2,7	2,6	2,6	1,9	2	2,1	48
50	2,8	2,7	2,8	2,5	2,5	2,5	1,7	1,9	2	50
54	2,5	2,6	1,4	2,1	2,2	2,2	1,5	1,6	1,7	54
58				1,5	1,7	1,8	1	1,3	1,4	58
62				1,1	1,2	0,9		0,8	0,9	62

Dimensions in meters, weights and capacities in metric tonnes. For reference only.

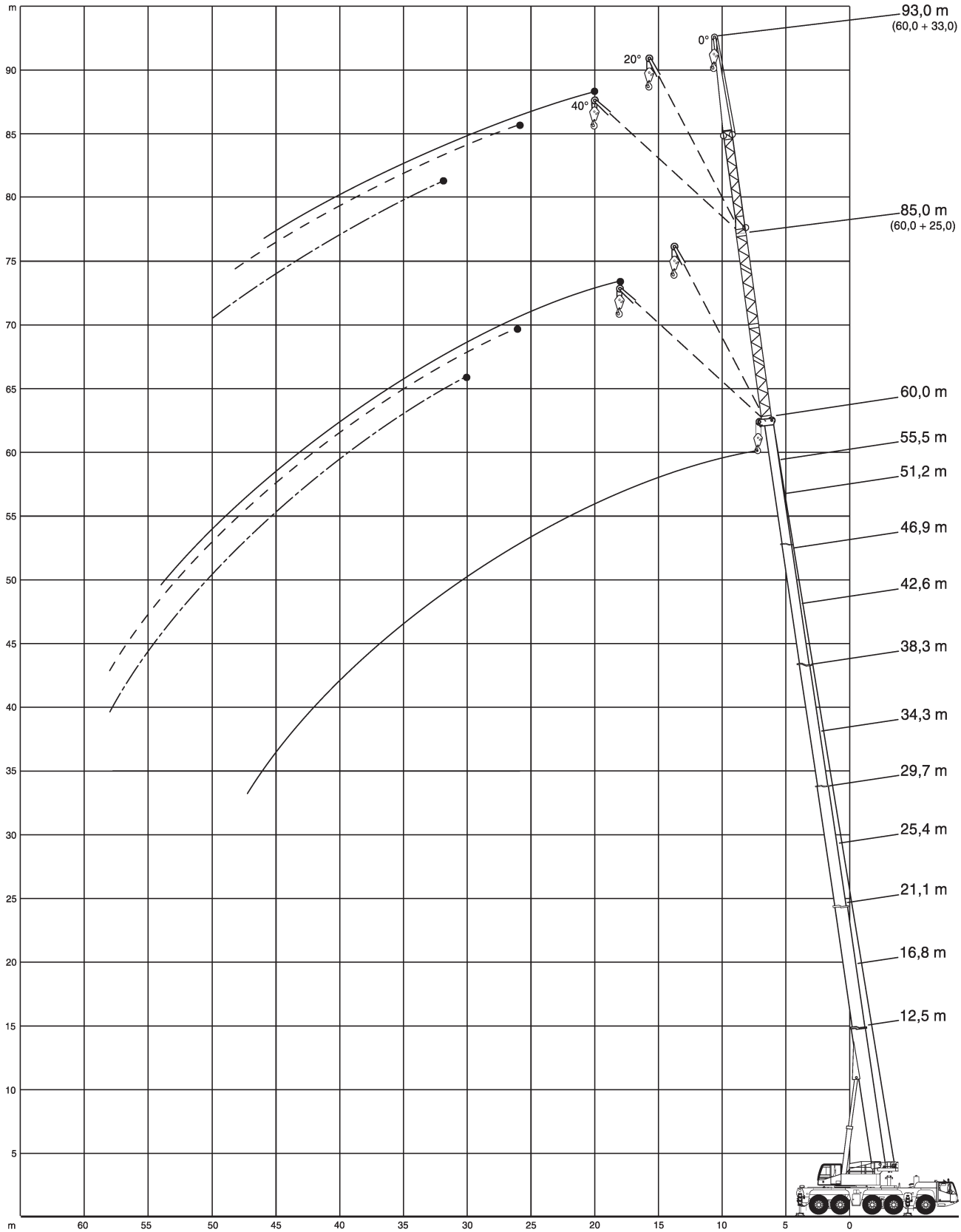

Dimensions in meters, weights and capacities in metric tonnes. For reference only.

Version 04-2010

140 t | Demag AC 140

42,6-60m | 25m | 39t | 8,23x7,5m | 360° | DIN 75%

m	42,6			51,2			60			m
	0°	20°	40°	0°	20°	40°	0°	20°	40°	
14	5,7									14
16	5,5			4,4						16
18	5,2			4,4			2,4			18
20	5	4		4,3			2,4			20
22	4,8	3,9		4,2	3,6		2,4			22
24	4,6	3,7	3,2	4,1	3,5		2,3			24
26	4,4	3,6	3,1	3,9	3,4	2,9	2,3	2,2		26
28	4,2	3,5	3	3,8	3,3	2,9	2,2	2,2		28
30	4	3,4	3	3,7	3,2	2,8	2,2	2,1	2,1	30
32	3,9	3,3	2,9	3,6	3,1	2,8	2,1	2	2	32
34	3,7	3,2	2,9	3,5	3	2,8	2	1,9	1,9	34
36	3,6	3,1	2,8	3,3	3	2,7	1,9	1,8	1,8	36
38	3,4	3	2,8	3,1	2,9	2,7	1,8	1,8	1,8	38
40	3,3	3	2,8	2,9	2,8	2,7	1,7	1,7	1,7	40
42	3,1	2,9	2,8	2,7	2,7	2,6	1,6	1,6	1,6	42
44	3	2,8	2,7	2,5	2,5	2,5	1,5	1,5	1,5	44
46	2,8	2,7	2,7	2,3	2,4	2,4	1,4	1,4	1,5	46
48	2,6	2,6	2,6	2,1	2,2	2,3	1,3	1,3	1,4	48
50	2,4	2,5	2,5	2	2,1	2,1	1,2	1,2	1,3	50
54	1,9	2,1	2,2	1,6	1,8	1,8	0,9	1	1,1	54
58	1,7	1,7	1,7	1,4	1,4	1,5		0,8	0,9	58
62	1,4	1,5		0,9	1,2	1,2				62
66					0,7	0,8				66

Dimensions in meters, weights and capacities in metric tonnes. For reference only.

42,6-60m | 33m | 39t | 8,23x7,5m | 360° | DIN 75%

m	42,6			51,2			60			m
	0°	20°	40°	0°	20°	40°	0°	20°*	40°*	
16	4,3									16
18	4,1			2,9						18
20	3,8			2,9			1,2			20
22	3,6	3,2		2,9			1,2			22
24	3,4	3,1		2,8			1,2			24
26	3,2	2,9	2,7	2,7	2,6		1,2	1,2		26
28	3	2,8	2,6	2,7	2,5		1,2	1,2		28
30	2,9	2,6	2,5	2,6	2,4	2,3	1,1	1,2		30
32	2,7	2,5	2,3	2,5	2,3	2,2	1,1	1,2	1,2	32
34	2,5	2,4	2,3	2,4	2,2	2,1	1,1	1,1	1,2	34
36	2,4	2,2	2,2	2,3	2,1	2	1	1,1	1,1	36
38	2,3	2,1	2,1	2,1	2	1,9	1	1	1,1	38
40	2,2	2	2	2	1,9	1,9	0,9	0,9	1	40
42	2,1	1,9	1,9	1,9	1,8	1,8	0,8	0,9	0,9	42
44	2	1,9	1,8	1,8	1,8	1,8	0,8	0,8	0,9	44
46	1,9	1,8	1,8	1,7	1,7	1,7	0,7	0,8	0,8	46
48	1,8	1,7	1,7	1,6	1,6	1,6		0,7	0,8	48
50	1,7	1,6	1,6	1,5	1,5	1,5			0,7	50
54	1,6	1,5	1,5	1,3	1,3	1,4				54
58	1,3	1,4	1,4	1	1,2	1,2				58
62	0,9	1,2	1,3	0,7	0,8	1				62
66	0,8	0,8	0,9							66
70		0,7								70

* main boom 59 m

Dimensions in meters, weights and capacities in metric tonnes. For reference only.

Version 04-2010