Liebherr LTM 1350-6.1 — 350 t

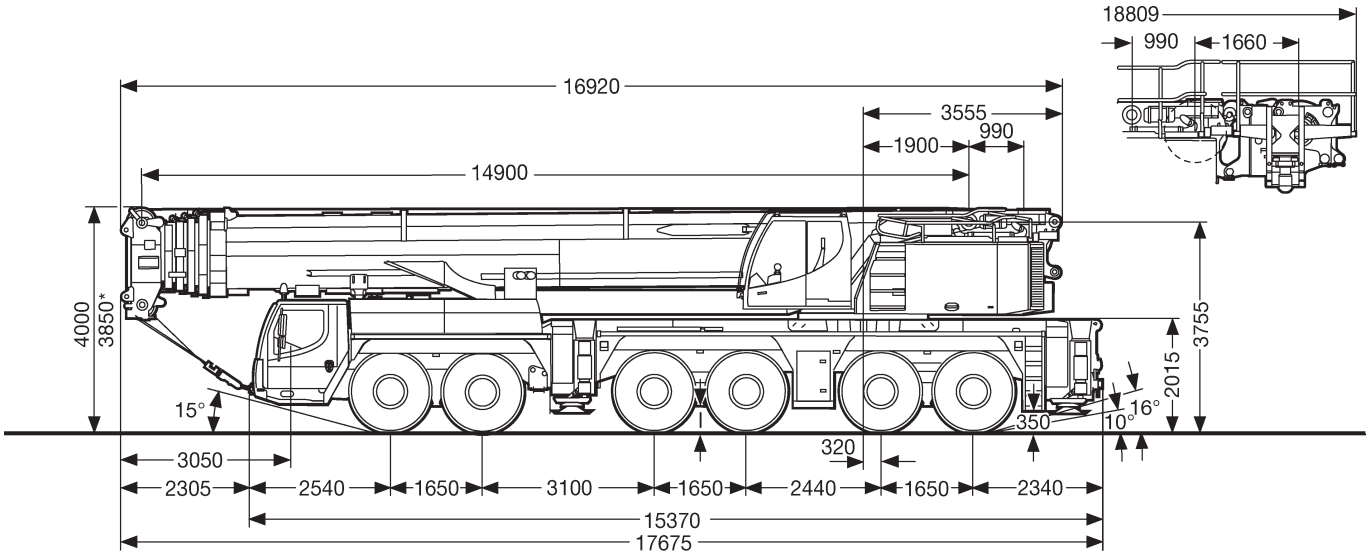

* abgesenkt · lowered

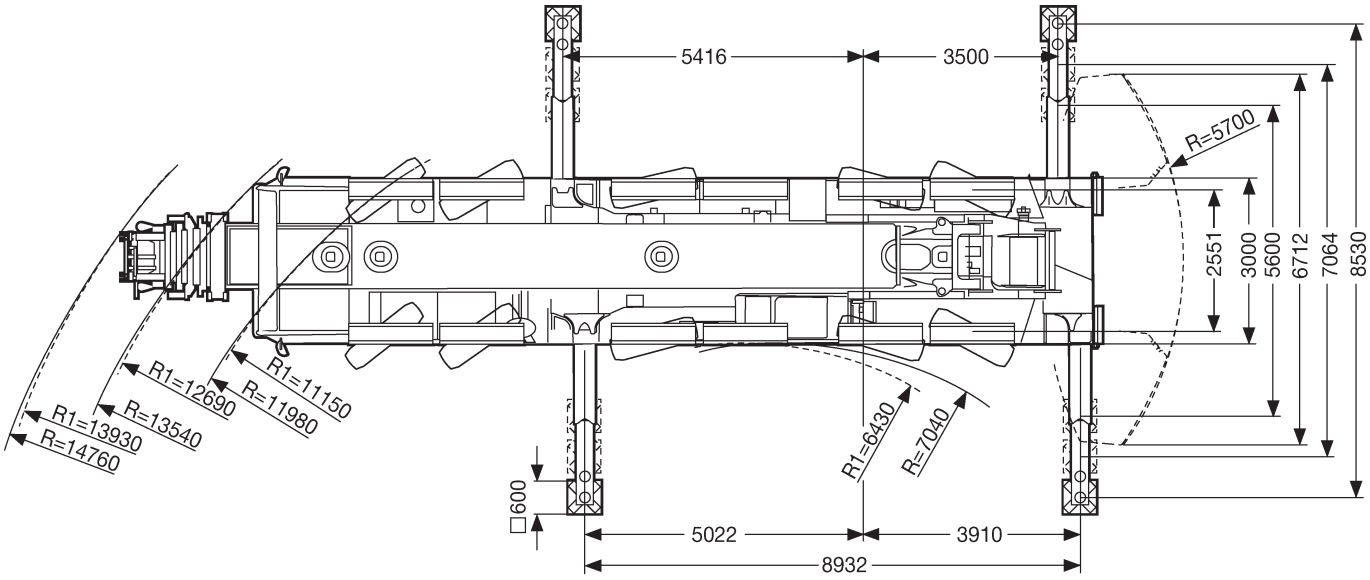

R_1 = Allradlenkung · All-wheel steering

Dimensions in meters, weights and capacities in metric tonnes. For reference only.

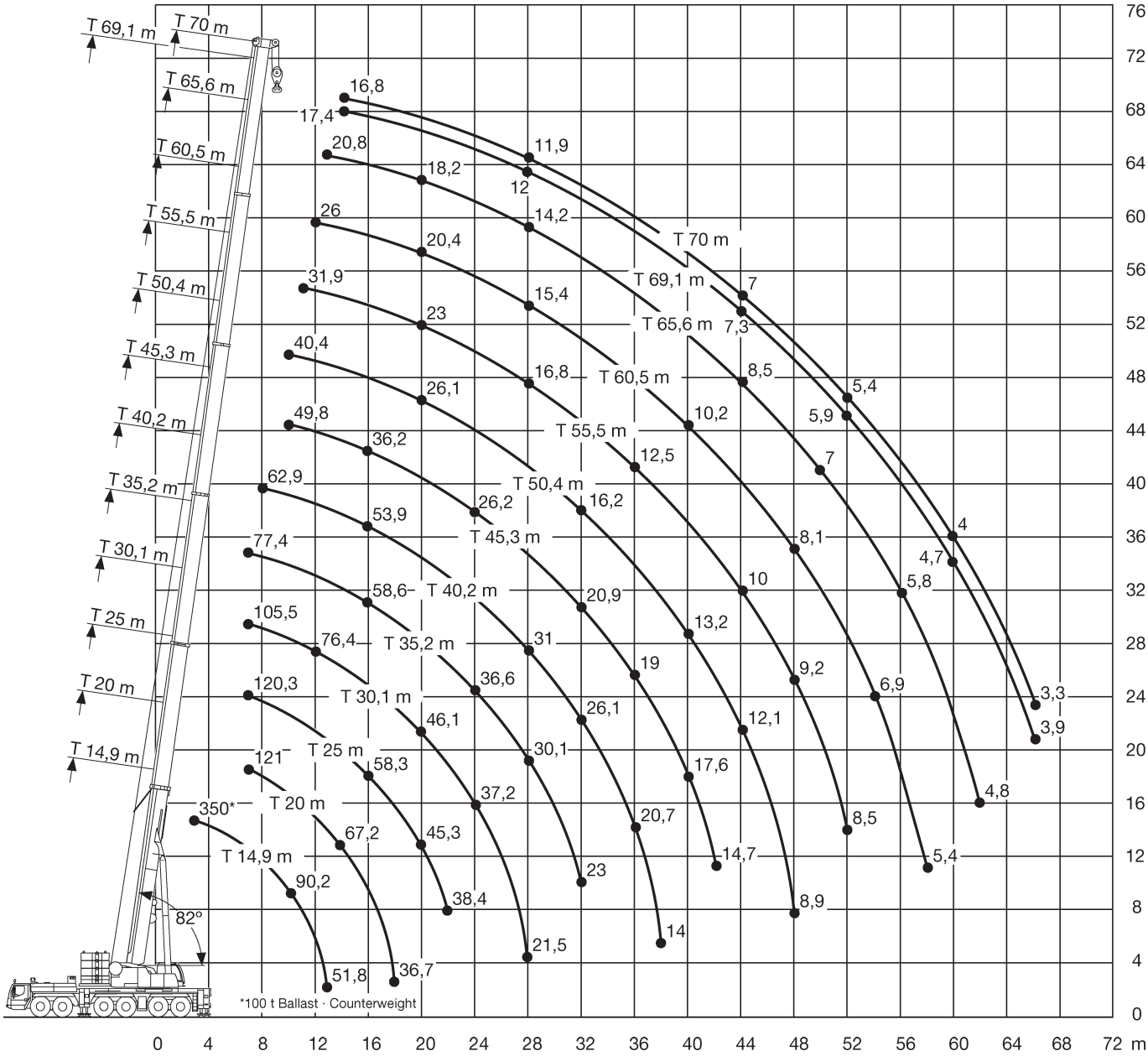

Dimensions in meters, weights and capacities in metric tonnes. For reference only.

14,9-70m | 140t | 8,93x8,53m | 360° | DIN 75%

m	14,9	20	25	30,1	35,2	40,2	45,3	50,4	55,5	60,5	65,6	69,1	70	m
6	134,8													6
7	120,3	121	120,3	105,5	77,4									7
8	108,4	109,2	108,4	102,5	86	62,9								8
9	98,5	99,3	98,6	97,5	84,7	69,2								9
10	90,2	90,9	90,2	89,9	83,2	68,4	49,8	40,4						10
11	82,9	83,7	82,9	82,6	81	66,8	47,3	39,1	31,9					11
12	76,7	77,4	76,7	76,4	76,4	64,8	44,8	37,5	31,4	26				12
13	51,8	72,1	71,2	70,9	71,6	62,5	42,5	35,9	30,3	25,6	20,8			13
14		67,2	66,4	66	66,8	59,6	40,2	34,3	29,2	25	20,7	17,4	16,8	14
16		59,1	58,3	57,8	58,6	53,9	36,2	31,3	27	23,5	20,1	16,8	16,4	16
18		36,7	51,2	51,1	51,5	49,2	32,4	28,7	24,9	21,9	19,2	16	15,7	18
20			45,3	46,1	45,5	45	30	26,1	23	20,4	18,2	15,1	14,9	20
22			38,4	41,2	40,6	41,4	27,9	23,8	21,3	19	17,1	14,3	14,1	22
24				37,2	36,6	37,4	26,2	21,8	19,6	17,7	16,1	13,4	13,3	24
26				33,2	33,1	33,9	24,5	20	18,1	16,5	15,1	12,7	12,6	26
28				21,5	30,1	31	23,2	18,5	16,8	15,4	14,2	12	11,9	28
30					27,9	28,4	22	17,1	15,5	14,3	13,3	11,3	11,2	30
32					23	26,1	20,9	16,2	14,4	13,3	12,5	10,6	10,5	32
34						24,1	19,9	15,4	13,3	12,4	11,7	10	9,9	34
36						20,7	19	14,6	12,5	11,5	11	9,3	9,2	36
38						14	18,3	13,9	11,7	10,8	10,3	8,8	8,6	38
40							17,6	13,2	11,1	10,2	9,6	8,3	8,1	40
42							14,7	12,6	10,6	9,6	9	7,8	7,6	42
44								12,1	10	9,1	8,5	7,3	7	44
46								11,6	9,6	8,6	7,9	6,9	6,6	46
48								8,9	9,2	8,1	7,5	6,6	6,2	48
50									8,8	7,7	7	6,2	5,7	50
52									8,5	7,3	6,5	5,9	5,4	52
54										6,9	6,1	5,5	5	54
56										6,6	5,8	5,2	4,6	56
58										5,4	5,4	5	4,3	58
60											5,1	4,7	4	60
62											4,8	4,4	3,7	62
64												4,2	3,5	64
66												3,9	3,3	66

Dimensions in meters, weights and capacities in metric tonnes. For reference only.

Version 02-2010

350 t | Liebherr LTM 1350-6.1

14,9-70m	140t	8,93x8,53m	+/-10°	75%

m	14,9	20	25	30,1	35,2	40,2	45,3	50,4	55,5	60,5	65,6	69,1	70	m
3	155,7													3
3,5	155,7	155,6												3,5
4	155,7	155,7	147,9											4
4,5	155,7	155,7	148,1	112,2										4,5
5	155,7	155,2	145,6	112,9										5
6	145,6	141,8	133,3	111,9	89,9									6
7	131,6	129,7	121,1	105,9	87,2	70,2								7
8	119,9	119,1	111,3	102,5	86	69,9	53,1							8
9	109	109	103,4	97,5	84,7	69,2	51,9	41,1						9
10	97,8	98	96,2	90,8	83,2	68,4	49,8	40,4	32,3					10
11	88,3	88,5	88,3	85,1	81	66,8	47,3	39,1	31,9					11
12	79,7	80,7	80,6	79,6	76,4	64,8	44,8	37,5	31,4	26				12
13	51,8	74,2	73,9	73,4	71,7	62,5	42,5	35,9	30,3	25,6	20,8			13
14		68,9	68	67,6	67,4	59,6	40,2	34,3	29,2	25	20,7	17,4	16,8	14
16		59,5	58,6	58,1	58,9	53,9	36,2	31,3	27	23,5	20,1	16,8	16,4	16
18		36,7	51,2	51,1	51,5	49,2	32,4	28,7	24,9	21,9	19,2	16	15,7	18
20			45,3	46,1	45,5	45	30	26,1	23	20,4	18,2	15,1	14,9	20
22			38,4	41,2	40,6	41,4	27,9	23,8	21,3	19	17,1	14,3	14,1	22
24				37,2	36,6	37,4	26,2	21,8	19,6	17,7	16,1	13,4	13,3	24
26				33,2	33,1	33,9	24,5	20	18,1	16,5	15,1	12,7	12,6	26
28				21,5	30,1	31	23,2	18,5	16,8	15,4	14,2	12	11,9	28
30					27,9	28,4	22	17,1	15,5	14,3	13,3	11,3	11,2	30
32					23	26,1	20,9	16,2	14,4	13,3	12,5	10,6	10,5	32
34						24,1	19,9	15,4	13,3	12,4	11,7	10	9,9	34
36						20,7	19	14,6	12,5	11,5	11	9,3	9,2	36
38						14	18,3	13,9	11,7	10,8	10,3	8,8	8,6	38
40							17,6	13,2	11,1	10,2	9,6	8,3	8,1	40
42							14,7	12,6	10,6	9,6	9	7,8	7,6	42
44								12,1	10	9,1	8,5	7,3	7	44
46								11,6	9,6	8,6	7,9	6,9	6,6	46
48								8,9	9,2	8,1	7,5	6,6	6,2	48
50									8,8	7,7	7	6,2	5,7	50
52									8,5	7,3	6,5	5,9	5,4	52
54										6,9	6,1	5,5	5	54
56										6,6	5,8	5,2	4,6	56
58										5,4	5,4	5	4,3	58
60											5,1	4,7	4	60
62											4,8	4,4	3,7	62
64												4,2	3,5	64
66												3,9	3,3	66

Dimensions in meters, weights and capacities in metric tonnes. For reference only.

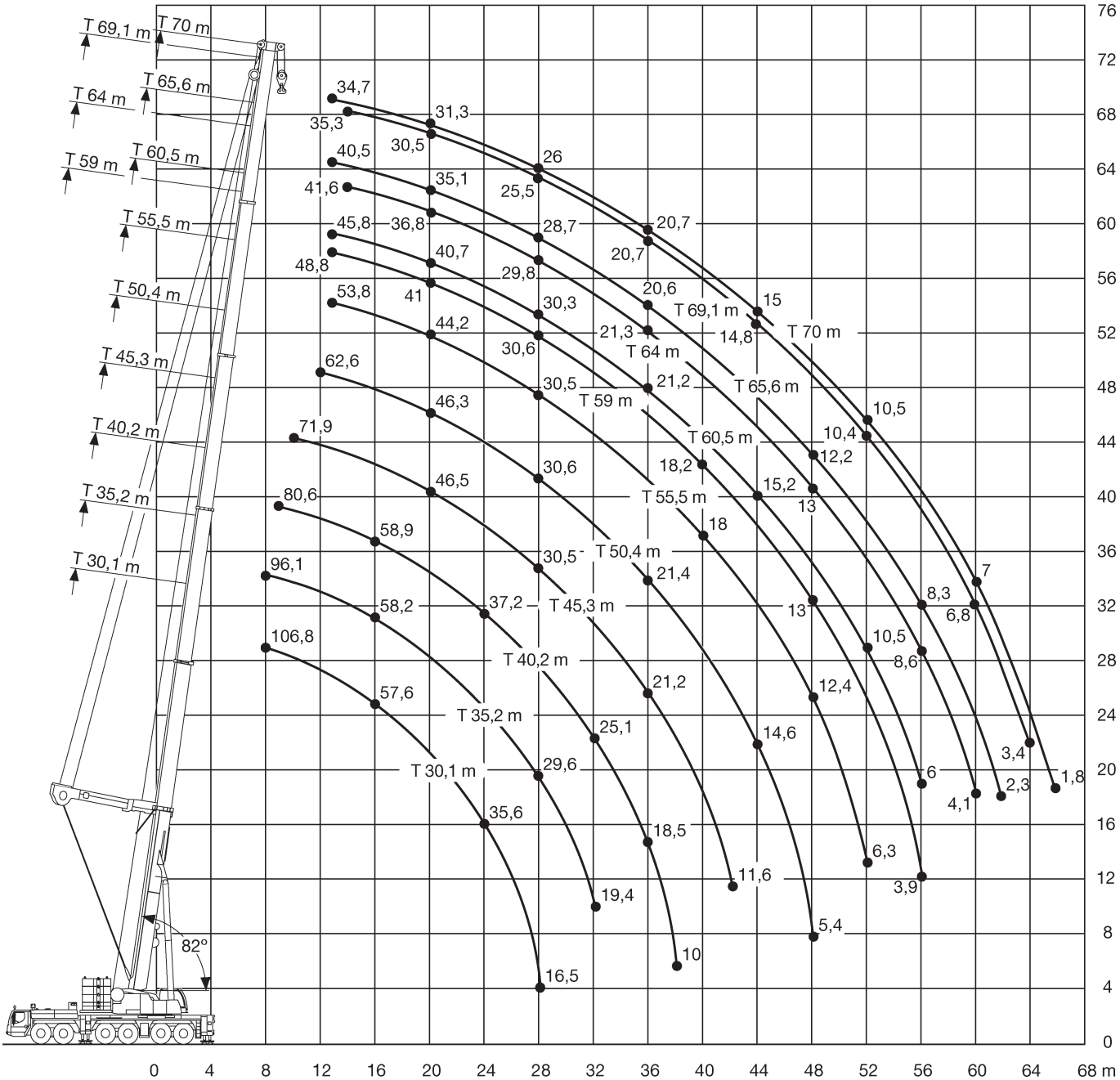

Dimensions in meters, weights and capacities in metric tonnes. For reference only.

350 t | Liebherr LTM 1350-6.1

30,1-70m | 140t | 8,93x8,53m | 360° | DIN 75%

m	30,1	35,2	40,2	45,3	50,4	55,5	59	60,5	64	65,6	69,1	70	m
8	106,8	96,1											8
9	98,7	94,9	80,6										9
10	90,1	87,9	83,2	71,9									10
11	83,4	81,7	78,5	72,3									11
12	76,9	76,3	74,9	70,5	62,6								12
13	71,2	71,7	70,7	67,1	61,3	53,8	48,8	45,8		40,5		34,7	13
14	66,1	66,7	66,3	63,6	59,4	53,1	48,4	45,5	41,6	40,2	35,3	34,4	14
16	57,6	58,2	58,9	58,2	54,2	50	46	44,5	40,4	39,1	33,9	33,8	16
18	50,7	51,4	52,1	52,1	50,7	47	43,4	42,7	38,7	37	32,1	32,7	18
20	45,1	45,7	46,4	46,5	46,3	44,2	41	40,7	36,8	35,1	30,5	31,3	20
22	40	40,9	41,6	41,7	41,8	40,9	38,8	38,6	34,9	33,3	29	29,8	22
24	35,6	36,5	37,2	37,4	37,5	37,2	36,4	36,2	33,2	31,7	27,7	28,4	24
26	30,5	32,7	33,5	33,6	33,8	33,6	33,5	33,1	31,6	30,2	26,6	27,2	26
28	16,5	29,6	30,3	30,5	30,6	30,5	30,6	30,3	29,8	28,7	25,5	26	28
30		26,4	27,5	27,7	27,8	27,7	27,8	27,6	27,5	26,6	24,4	24,8	30
32		19,4	25,1	25,3	25,4	25,2	25,4	25,2	25,3	24,4	23,3	23,8	32
34			22,9	23,1	23,3	23,1	23,3	23,1	23,2	22,5	22,2	22,3	34
36			18,5	21,2	21,4	21,2	21,4	21,2	21,3	20,6	20,7	20,7	36
38			10	19,4	19,7	19,5	19,7	19,4	19,6	18,9	19,1	19,1	38
40				16,5	18,1	18	18,2	17,9	18,1	17,4	17,6	17,6	40
42				11,6	16,7	16,6	16,7	16,5	16,7	15,9	16,2	16,2	42
44					14,6	15,2	15,4	15,2	15,4	14,6	14,8	15	44
46					11,2	13,9	14,2	13,9	14,1	13,4	13,6	13,6	46
48					5,4	12,4	13	12,7	13	12,2	12,5	12,5	48
50						9,8	11,8	11,7	11,9	11,2	11,4	11,4	50
52						6,3	10,1	10,5	10,9	10,2	10,4	10,5	52
54							7,6	8,5	10	9,3	9,6	9,6	54
56							3,9	6	8,6	8,3	8,7	8,7	56
58									6,7	6,8	7,9	7,9	58
60									4,1	4,8	6,8	7	60
62										2,3	5,3	5,7	62
64											3,4	3,9	64
66												1,8	66

Dimensions in meters, weights and capacities in metric tonnes. For reference only.

30,1-70m | 100t | 8,93x8,53m | 360° | DIN 75%

m	30,1	35,2	40,2	45,3	50,4	55,5	59	60,5	64	65,6	69,1	70	m
4,5	110,6												4,5
5	112,7												5
6	113,4	99,9											6
7	113,6	102,4	86										7
8	105,2	101,2	85,9	72,1									8
9	95,6	94,7	85,8	72,5	62,7								9
10	87,3	86,7	83,2	72,5	62,8								10
11	80,7	80,4	79,1	72,3	62,8	53,8	49	45,9					11
12	73,9	74,4	74	70,5	62,6	53,8	49	45,9	41,9	40,7		34,4	12
13	67,4	68,1	67,8	66,9	61,3	53,8	48,8	45,8	41,8	40,5	36	34,7	13
14	61,9	62,5	62,9	62,6	59,4	53,1	48,4	45,5	41,6	40,2	35,3	34,4	14
16	52,7	53,5	54,1	54,3	53,6	50	46	44,5	40,4	39,1	33,9	33,8	16
18	45,6	46,3	47	47,1	47,2	45,7	43,4	42,7	38,7	37	32,1	32,7	18
20	39,8	40,6	41,3	41,4	41,5	40,4	39,8	39,1	36,8	35,1	30,5	31,3	20
22	35	35,8	36,5	36,7	36,8	36	35,5	34,9	34,3	33,1	29	29,8	22
24	31	31,9	32,6	32,7	32,9	32,2	31,9	31,3	30,9	29,8	27,7	28,3	24
26	27,3	28,4	29,2	29,4	29,5	29	28,7	28,2	27,9	26,8	26,2	26,5	26
28	16,5	25,3	26,1	26,3	26,5	26,2	25,9	25,5	25,2	24,2	24	23,9	28
30		22,4	23,4	23,6	23,7	23,6	23,5	23	22,8	21,8	21,7	21,6	30
32		19	20,9	21,2	21,3	21,2	21,3	20,8	20,7	19,7	19,7	19,6	32
34			18,8	19	19,3	19	19,2	18,9	18,8	17,9	17,8	17,8	34
36			16,9	17,1	17,4	17,2	17,3	17,1	17,1	16,2	16,2	16,2	36
38			10	15,4	15,7	15,5	15,7	15,4	15,6	14,7	14,7	14,7	38
40				13,9	14,2	14	14,2	13,9	14,1	13,3	13,4	13,4	40
42				11,6	12,8	12,7	12,8	12,6	12,8	12	12,2	12,2	42
44					11,6	11,4	11,6	11,4	11,6	10,9	11	11,1	44
46					10,4	10,3	10,5	10,3	10,5	9,7	10	10	46
48					5,4	9,3	9,5	9,2	9,4	8,7	9	9	48
50						8,4	8,6	8,3	8,5	7,8	8,1	8,1	50
52						6,3	7,7	7,4	7,7	6,9	7,2	7,2	52
54							6,9	6,6	6,9	6,1	6,4	6,4	54
56							3,9	5,5	6,1	5,3	5,6	5,6	56
58									5,4	4,6	4,9	4,9	58
60									4,1	3,9	4,2	4,2	60
62										2,3	3,6	3,6	62
64											2,9	3	64
66												1,8	66

Dimensions in meters, weights and capacities in metric tonnes. For reference only.

Version 02-2010

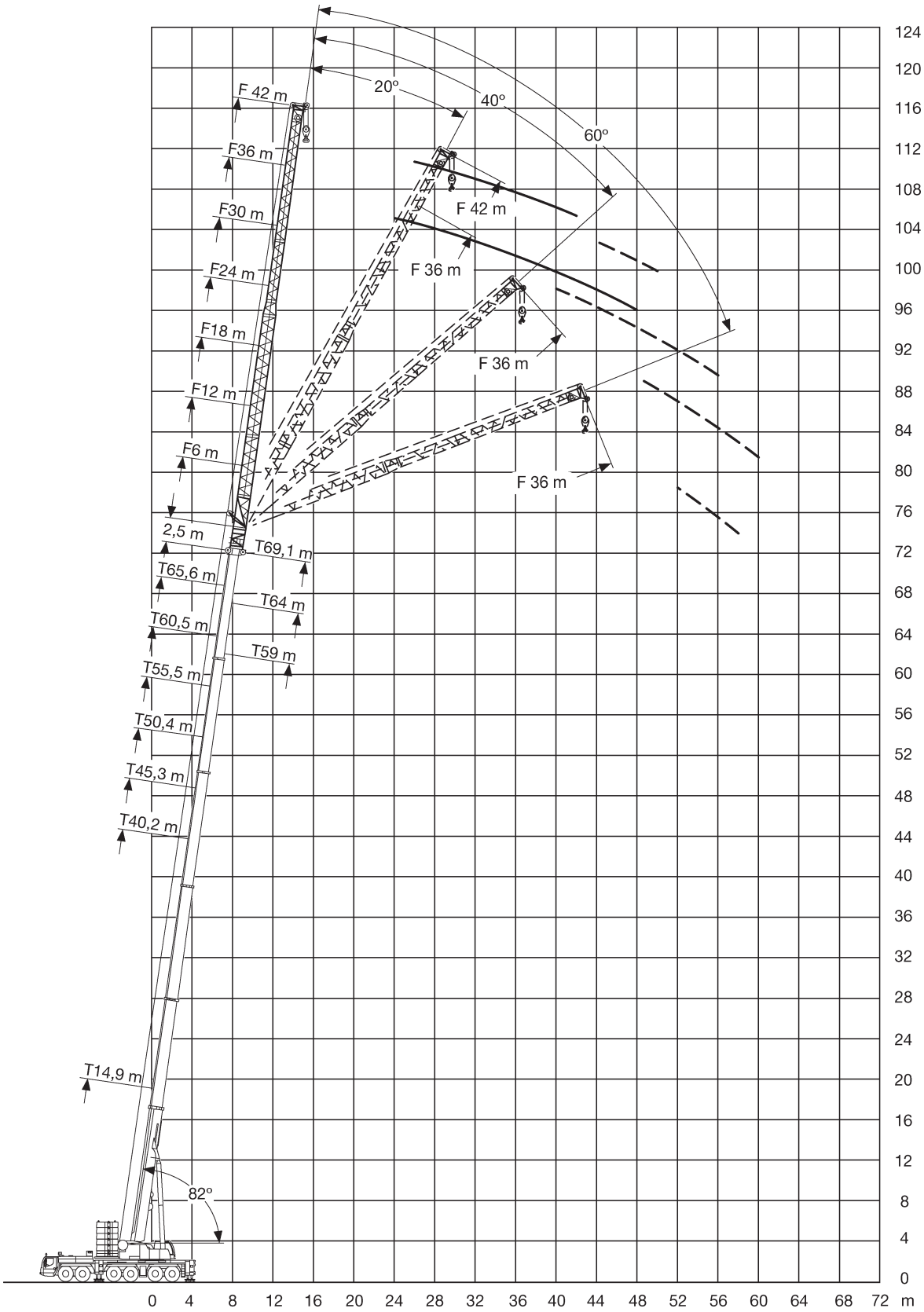

Dimensions in meters, weights and capacities in metric tonnes. For reference only.

Liebherr LTM 1350-6.1 — 350 t

60,5m*	6-18m	100t	8,93x8,53m	360°	DIN 75%

m	6				12				18				m
	0°	20°	40°	60°	0°	20°	40°	60°	0°	20°	40°	60°	
14	17,8												14
16	17,3	17			14,1				11,1				16
18	16,4	16,3	16,3		13,8				11				18
20	15,3	15,3	15,4	15,7	13,2				10,8				20
22	14,2	14,4	14,5	14,8	12,5	12,5			10,5				22
24	13,3	13,5	13,7	13,9	11,8	11,8	11,3		10,1	9,8			24
26	12,4	12,6	12,8	13	11,1	11,2	10,8	10,8	9,6	9,5			26
28	11,5	11,7	11,9		10,4	10,6	10,3	10,3	9,1	9			28
30	10,7	10,9	11,1		9,7	10	9,8	9,9	8,6	8,6	7,8	6,6	30
32	10	10,2	10,4		9,1	9,4	9,3	9,4	8,2	8,2	7,6	6,6	32
34	9,3	9,5	9,7		8,5	8,8	8,8		7,7	7,8	7,5	6,5	34
36	8,7	8,9	9		7,9	8,2	8,3		7,2	7,4	7,3	6,5	36
38	8	8,2	8,3		7,4	7,7	7,8		6,8	7	7	6,5	38
40	7,4	7,6	7,7		6,9	7,1	7,3		6,3	6,6	6,7		40
42	6,9	7,1	7,1		6,4	6,7	6,8		5,9	6,3	6,4		42
44	6,3	6,5	6,6		6	6,2	6,3		5,6	5,9	6		44
46	5,8	6			5,5	5,7	5,9		5,2	5,5	5,7		46
48	5,3	5,5			5,1	5,3	5,4		4,8	5,1	5,3		48
50	5	5,1			4,7	4,9	5		4,5	4,7	4,9		50
52	4,6	4,7			4,3	4,5			4,1	4,4	4,6		52
54	4,3	4,4			3,9	4,1			3,8	4	4,2		54
56	3,9	4			3,6	3,7			3,5	3,7	3,9		56
58	3,6	3,7			3,3	3,4			3,2	3,4			58
60	3,4				3,1	3,2			2,9	3,1			60
62	3,1				2,9	3			2,7	2,8			62
64	2,9				2,7	2,8			2,5	2,6			64
66	2,7				2,5				2,3	2,4			66
68					2,3				2,1	2,2			68
70					2,1				1,9	2			70
72					1,7				1,8				72
74									1,6				74
76									1,4				76

* + 2,5 m adapter

Dimensions in meters, weights and capacities in metric tonnes. For reference only.

Version 02-2010

350 t | Liebherr LTM 1350-6.1

60,5m*	24-42m	100t	8,93x8,53m	360°	DIN 75%

m	24				30				36				42			m
	0°	20°	40°	60°	0°	20°	40°	60°	0°	20°	40°	60°	0°	20°	40°	
18	9,1															18
20	9,1				7,4											20
22	8,9				7,3				5,9							22
24	8,6				7,2				5,8				4,6			24
26	8,3				7				5,6				4,5			26
28	7,9	7,1			6,7				5,5				4,4			28
30	7,5	6,8			6,5				5,3				4,2			30
32	7,1	6,6			6,2	5,2			5,1				4			32
34	6,8	6,4	5,5		5,9	5			5				3,9			34
36	6,4	6,1	5,3	3,9	5,6	4,8			4,8	3,6			3,7			36
38	6	6	5,2	3,9	5,3	4,6			4,6	3,5			3,6			38
40	5,7	5,7	5,1	3,9	5,1	4,5	3,7		4,4	3,4			3,5	2,6		40
42	5,3	5,5	5	3,9	4,8	4,3	3,6	2,5	4,1	3,3			3,3	2,5		42
44	5	5,3	4,9	3,9	4,5	4,2	3,5	2,5	3,9	3,2	2,6		3,2	2,4		44
46	4,6	5	4,8		4,2	4	3,5	2,5	3,7	3,1	2,5		3,1	2,4		46
48	4,3	4,7	4,7		3,9	3,9	3,4	2,5	3,4	3	2,4	1,5	2,9	2,3		48
50	4	4,4	4,5		3,6	3,8	3,4	2,5	3,2	2,9	2,4	1,5	2,8	2,2		50
52	3,7	4,1	4,3		3,3	3,6	3,3		2,9	2,8	2,4	1,5	2,6	2,1	1,7	52
54	3,4	3,8	4		3,1	3,4	3,2		2,7	2,7	2,3	1,5	2,4	2,1	1,6	54
56	3,1	3,5	3,7		2,8	3,2	3,2		2,5	2,7	2,3	1,5	2,2	2	1,6	56
58	2,9	3,2	3,4		2,6	3	3,1		2,3	2,6	2,3		2	1,9	1,6	58
60	2,6	3	3,1		2,3	2,8	3		2	2,5	2,2		1,8	1,9	1,5	60
62	2,3	2,7	2,9		2,1	2,5	2,8		1,8	2,3	2,2		1,6	1,8	1,5	62
64	2,1	2,4			1,9	2,3	2,6		1,6	2,1	2,2		1,4	1,8	1,5	64
66	1,9	2,2			1,6	2,1	2,3		1,4	1,9	2,1			1,7	1,4	66
68	1,8	2			1,5	1,8	2,1		1,2	1,7	2			1,5	1,4	68
70	1,6	1,8			1,3	1,6				1,5	1,8			1,4	1,4	70
72	1,4	1,6				1,4				1,3	1,6				1,4	72
74	1,2	1,4									1,4				1,3	74
76		1,2														76

* + 2,5 m adapter

Dimensions in meters, weights and capacities in metric tonnes. For reference only.

65,6m* | 6-18m | 100t | 8,93x8,53m | 360° | DIN 75%

m	6				12				18				m
	0°	20°	40°	60°	0°	20°	40°	60°	0°	20°	40°	60°	
16	14,2												16
18	13,8	13,5			11,2				8,8				18
20	13,1	13	13,1		10,9				8,7				20
22	12,4	12,4	12,5	12,7	10,5	9,9			8,5				22
24	11,7	11,7	11,8	12	10	9,5			8,2				24
26	11	11,1	11,2	11,4	9,5	9,1	8,8		7,9	7,5			26
28	10,3	10,4	10,6	10,8	9	8,7	8,4	8,4	7,6	7,2			28
30	9,6	9,8	10		8,5	8,3	8,1	8,1	7,3	6,9	6,5		30
32	9	9,2	9,4		8	8	7,7	7,8	7	6,6	6,3		32
34	8,4	8,6	8,8		7,5	7,6	7,5	7,5	6,6	6,3	6,1	6	34
36	7,8	8	8,2		7,1	7,2	7,2		6,3	6,1	5,8	5,9	36
38	7,3	7,5	7,7		6,6	6,8	6,8		6	5,8	5,6	5,7	38
40	6,8	7	7,1		6,2	6,4	6,5		5,6	5,6	5,4	5,5	40
42	6,3	6,5	6,6		5,8	6	6,2		5,3	5,3	5,2		42
44	5,8	6,1	6,1		5,4	5,6	5,8		4,9	5,1	5		44
46	5,4	5,6	5,7		5	5,3	5,4		4,6	4,8	4,8		46
48	5	5,2	5,2		4,6	4,9	5		4,3	4,6	4,6		48
50	4,6	4,8			4,3	4,5	4,7		4	4,3	4,4		50
52	4,2	4,4			3,9	4,2	4,3		3,7	4	4,1		52
54	3,8	4			3,6	3,8	3,9		3,4	3,7	3,9		54
56	3,4	3,6			3,3	3,5			3,1	3,4	3,6		56
58	3,1	3,3			3	3,2			2,9	3,1	3,3		58
60	2,8	3			2,7	3			2,6	2,9	3		60
62	2,6	2,7			2,4	2,7			2,3	2,6			62
64	2,3				2,1	2,4			2,1	2,3			64
66	2				1,9	2,1			1,8	2,1			66
68	1,8				1,7	1,9			1,6	1,8			68
70	1,6				1,4				1,4	1,6			70
72					1,2				1,2	1,3			72

* + 2,5 m adapter

Dimensions in meters, weights and capacities in metric tonnes. For reference only.

Version 02-2010

350 t | Liebherr LTM 1350-6.1

65,6m*	24-42m	100t	8,93x8,53m	360°	DIN 75%

m	24				30				36				42		m
	0°	20°	40°	60°	0°	20°	40°	60°	0°	20°	40°	60°	0°	20°	
20	7,1														20
22	7				5,6										22
24	6,8				5,5				4,1						24
26	6,6				5,4				4,1				3		26
28	6,3				5,2				4				3		28
30	6,1	5,6			5				3,9				3		30
32	5,9	5,3			4,8				3,9				2,9		32
34	5,6	5,1			4,6	4			3,8				2,8		34
36	5,4	4,9	4,4		4,4	3,9			3,6				2,8		36
38	5,1	4,8	4,3		4,2	3,7			3,4	3			2,7		38
40	4,8	4,5	4,2	3,9	4,1	3,6			3,3	2,8			2,6		40
42	4,6	4,3	4	3,9	3,9	3,4	3,1		3,2	2,7			2,5		42
44	4,3	4,1	3,9	3,9	3,7	3,3	3		3	2,6			2,4	2	44
46	4	4	3,8	3,8	3,5	3,2	2,9	2,5	2,9	2,6			2,3	1,9	46
48	3,8	3,8	3,7		3,3	3,1	2,8	2,5	2,7	2,5			2,1	1,9	48
50	3,5	3,6	3,5		3	3	2,8	2,5	2,6	2,4	2,1		2	1,8	50
52	3,2	3,5	3,4		2,8	2,9	2,7	2,5	2,4	2,3	2	1,5	1,9	1,7	52
54	3	3,3	3,3		2,6	2,8	2,6		2,2	2,2	2	1,5	1,8	1,6	54
56	2,7	3,1	3,2		2,4	2,7	2,6		2	2,1	1,9	1,5	1,6	1,5	56
58	2,5	2,8	3,1		2,2	2,6	2,5		1,9	2,1	1,9	1,5	1,5	1,4	58
60	2,3	2,6	2,9		2	2,4	2,4		1,7	2	1,8		1,3	1,4	60
62	2	2,4	2,6		1,8	2,2	2,3		1,5	1,9	1,8			1,3	62
64	1,8	2,1	2,4		1,5	2	2,2		1,2	1,7	1,7			1,2	64
66	1,6	1,9	2,1		1,3	1,8	2			1,6	1,7				66
68	1,3	1,7				1,6	1,8			1,4	1,6				68
70		1,4				1,3	1,6			1,2	1,5				70
72		1,2					1,4				1,3				72

* + 2,5 m adapter

Dimensions in meters, weights and capacities in metric tonnes. For reference only.

69,1-70m* | 36-42m | 100t | 8,93x8,53m | 360° | 75%

m	36				36**	42		m
	0°	20°	40°	60°	0°	0°	20°	
24	2,7				2,3			24
26	2,7				2,3	1,5		26
28	2,7				2,3	1,5		28
30	2,7				2,3	1,5		30
32	2,7				2,3	1,5		32
34	2,6				2,3	1,4		34
36	2,6				2,3	1,4		36
38	2,5				2,2	1,4		38
40	2,4	2,6			2,2	1,4		40
42	2,2	2,5			2,1	1,4		42
44	2,1	2,4			2	1,3		44
46	1,9	2,3			1,7	1,2	1,5	46
48	1,6	2,2			1,5		1,5	48
50	1,4	2			1,3		1,4	50
52	1,2	1,8	1,9				1,3	52
54		1,6	1,8	1,5			1,2	54
56		1,4	1,7	1,5				56
58		1,2	1,7	1,5				58
60			1,5					60
62			1,3					62

* + 2,5 m adapter

** 70 m telescopic boom

Dimensions in meters, weights and capacities in metric tonnes. For reference only.

Version 02-2010

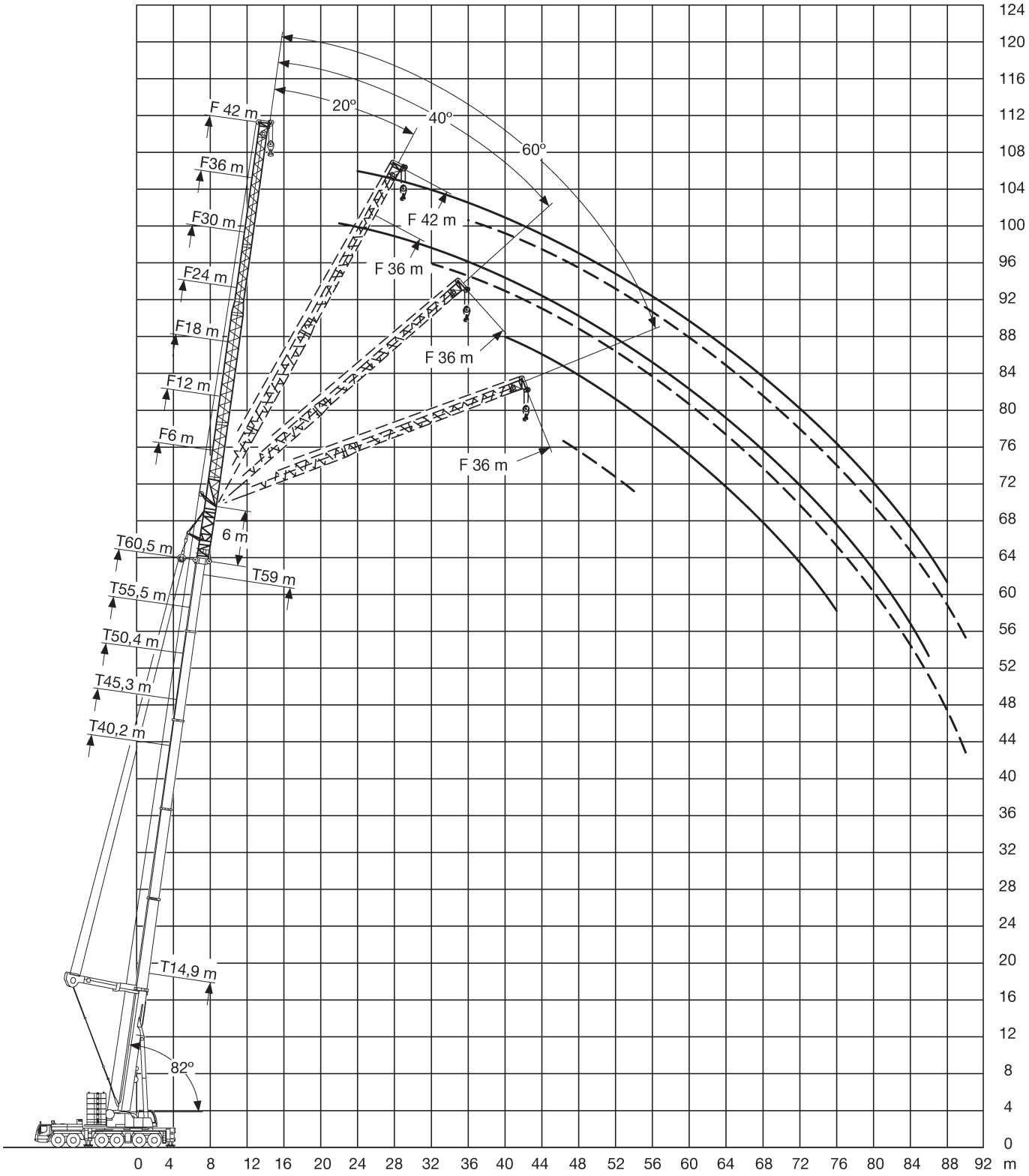

Dimensions in meters, weights and capacities in metric tonnes. For reference only.

60,5m*	3,5m	6-18m	140t	8,93x8,53m	360°	75%

m	6				12				18				m
	0°	20°	40°	60°	0°	20°	40°	60°	0°	20°	40°	60°	
14	35,8												14
16	35	33,8			30,4				22,8				16
18	34	33,3	27,1	24,3	29,6				21,6				18
20	32,7	32,4	26,7	24,3	28,5	19,2			20,5				20
22	31,4	31	26,4	24,3	27,3	18,6	14,3		19,6	13,2			22
24	29,9	29,6	26,1	24,3	26,1	18	14	10,5	18,7	12,8			24
26	27,9	28,3	25,8	24,3	25,1	17,5	13,8	10,4	17,9	12,4	9,3		26
28	26,1	26,5	25,4		24	17	13,6	10,4	17,2	12	9,2	6,2	28
30	24,3	24,8	24,8		22,6	16,6	13,4	10,3	16,4	11,6	9	6,2	30
32	22,5	23,2	23,4		21,7	16,2	13,3	10,3	15,8	11,3	8,9	6,1	32
34	20,7	21,4	21,8		20,6	15,8	13,1		15,2	11	8,7	6,1	34
36	19	19,7	20,1		19	15,4	13		14,6	10,7	8,5	6,1	36
38	17,5	18,1	18,5		17,6	15,1	12,9		14,1	10,4	8,4		38
40	16,1	16,7	17		16,2	14,8	12,8		13,6	10,2	8,3		40
42	14,8	15,4	15,7		15	14,4	12,7		13,1	9,9	8,1		42
44	13,5	14,1	14,4		13,8	14	12,6		12,6	9,7	8		44
46	12,3	12,9	13,1		12,7	13,4	12,5		12	9,5	7,9		46
48	11,2	11,7			11,6	12,4	12,5		11,5	9,3	7,8		48
50	10,2	10,6			10,7	11,4	11,9		10,8	9,1	7,8		50
52	9,2	9,6			9,8	10,4	10,9		10	8,9	7,7		52
54	8,3	8,7			8,9	9,5			9,2	8,8	7,6		54
56	7,4	7,8			8	8,6			8,4	8,6	7,6		56
58	6,6	7			7,3	7,8			7,7	8,4	7,5		58
60	5,9	6,2			6,5	7			7	7,9			60
62	5	5,4			5,8	6,3			6,3	7,2			62
64	3,8				5,2	5,6			5,7	6,5			64
66					4,5	4,9			5,1	5,8			66
68					3,6	4,2			4,5	5,2			68
70					2,5				4	4,6			70
72									3,3	4			72
74									2,4	3,3			74

* + 2,5 m adapter

Dimensions in meters, weights and capacities in metric tonnes. For reference only.

Version 02-2010

350 t | Liebherr LTM 1350-6.1

60,5m*	3,5m	24-42m	140t	8,93x8,53m	360°	DIN 75%

m	24				30				36				42		m
	0°	20°	40°	60°	0°	20°	40°	60°	0°	20°	40°	60°	0°	20°	
18	16,8				12,8										18
20	16				12,2				10,1						20
22	15,2				11,6				9,6				7,7		22
24	14,5				11,1				9,2				7,3		24
26	13,9	9,3			10,6				8,7				6,9		26
28	13,3	9			10,2	6,8			8,4				6,6		28
30	12,8	8,7	6,1		9,7	6,5			8				6,4		30
32	12,2	8,4	6		9,3	6,3			7,7	5,2			6,1		32
34	11,8	8,1	5,8	3,7	9	6			7,4	5			5,8		34
36	11,3	7,9	5,7	3,7	8,6	5,8	4		7,1	4,8			5,6	3,7	36
38	10,9	7,6	5,6	3,6	8,3	5,6	3,9		6,8	4,7			5,3	3,6	38
40	10,5	7,4	5,5	3,6	7,9	5,4	3,8	2,4	6,5	4,5	3		5,1	3,4	40
42	10,1	7,1	5,4	3,6	7,6	5,2	3,7	2,3	6,3	4,3	2,9		4,9	3,3	42
44	9,7	6,9	5,3		7,3	5,1	3,6	2,3	6,1	4,1	2,9		4,7	3,1	44
46	9,4	6,7	5,2		7	4,9	3,5	2,3	5,8	4	2,8	1,6	4,5	3	46
48	9	6,5	5,1		6,8	4,7	3,4	2,3	5,6	3,8	2,7	1,6	4,3	2,9	48
50	8,7	6,4	5		6,5	4,6	3,4		5,4	3,7	2,7	1,6	4,2	2,8	50
52	8,4	6,2	5		6,3	4,4	3,3		5,2	3,6	2,6	1,6	4	2,7	52
54	8	6	4,9		6	4,3	3,3		5	3,4	2,6	1,6	3,8	2,6	54
56	7,6	5,9	4,8		5,8	4,2	3,2		4,8	3,3	2,5		3,7	2,5	56
58	7,3	5,7	4,8		5,5	4	3,2		4,6	3,2	2,5		3,5	2,5	58
60	7,1	5,6	4,7		5,3	3,9	3,2		4,4	3,1	2,4		3,4	2,4	60
62	6,6	5,5	4,7		5,1	3,8	3,1		4,2	3	2,4		3,2	2,3	62
64	6,1	5,4	4,7		4,9	3,7	3,1		4	3	2,3		3,1	2,2	64
66	5,5	5,2			4,7	3,7	3,1		3,9	2,9	2,3		3	2,1	66
68	4,9	5,2			4,5	3,6	3		3,7	2,8	2,3		2,9	2,1	68
70	4,4	4,9			4,3	3,5	3		3,6	2,7	2,3		2,7	2	70
72	3,9	4,5			4,1	3,4			3,4	2,7	2,2		2,6	2	72
74	3,4	4,1			3,7	3,3			3,2	2,6	2,2		2,5	1,9	74
76	2,9	3,5			3,3	3,3			3,1	2,5	2,2		2,4	1,8	76
78	2,2	3			2,8	3,2			3	2,5			2,3	1,8	78
80	1,2	2,3			2,4	3			2,7	2,4			2,2	1,7	80
82					1,8	2,7			2,4	2,4			2,1	1,7	82
84						2,2			2	2,3			2	1,7	84
86									1,6	2,2			1,9	1,6	86
88										2			1,6	1,6	88
90										1,6				1,5	90

* + 2,5 m adapter

Dimensions in meters, weights and capacities in metric tonnes. For reference only.

65,6m*	3,5m	6-18m	140t	8,93x8,53m	360°	75%

m	6				12				18				m
	0°	20°	40°	60°	0°	20°	40°	60°	0°	20°	40°	60°	
16	29,9				26,8								16
18	29,3	29,4	26,9		26,5				21,1				18
20	28,6	28,8	26,5	24,2	26	18,9			20,2				20
22	27,7	27,9	26,2	24,2	25,4	18,4			19,4				22
24	26,6	26,8	26	24,2	24,5	17,9	14	11	18,6	12,7			24
26	25,6	25,8	25,3	24,2	23,6	17,4	13,8	10,9	17,9	12,4	9,2		26
28	24,1	24,4	24,5	24,1	22,6	16,9	13,6	10,8	17,2	12	9		28
30	22,6	22,8	23		21,5	16,5	13,4	10,8	16,5	11,7	8,9	6,2	30
32	21,1	21,4	21,6		20,3	16,1	13,3	10,7	16	11,4	8,7	6,1	32
34	19,6	20	20,2		19	15,8	13,1	10,7	15,4	11	8,6	6,1	34
36	18,1	18,6	18,8		17,7	15,4	13		14,9	10,8	8,4	6	36
38	16,6	17,2	17,5		16,5	15,1	12,9		14,4	10,5	8,3	6	38
40	15,3	15,8	16,1		15,2	14,8	12,8		13,9	10,3	8,2	6	40
42	14	14,5	14,8		14	14,5	12,7		13,5	10	8,1		42
44	12,8	13,2	13,6		12,8	13,7	12,6		13	9,8	8		44
46	11,7	12,1	12,4		11,7	12,6	12,5		12	9,6	7,9		46
48	10,6	11	11,3		10,7	11,5	12		11	9,4	7,8		48
50	9,6	10	10,2		9,8	10,6	11,1		10,1	9,2	7,7		50
52	8,7	9			9	9,6	10,2		9,3	9,1	7,7		52
54	7,8	8,1			8,1	8,8	9,2		8,5	8,9	7,6		54
56	7	7,2			7,4	8	8,4		7,7	8,6	7,6		56
58	6,2	6,5			6,6	7,2			7,1	7,9	7,5		58
60	5,4	5,7			5,9	6,5			6,4	7,2	7,1		60
62	4,7	5			5,2	5,7			5,8	6,6			62
64	4,1	4,3			4,6	5,1			5,2	5,9			64
66	3,3	3,6			4	4,4			4,6	5,3			66
68	2,2				3,4	3,8			4	4,7			68
70					2,8	3,2			3,5	4,1			70
72					2	2,5			3	3,5			72
74									2,5	3			74
76									1,8	2,5			76
78										1,8			78

* + 2,5 m adapter

Dimensions in meters, weights and capacities in metric tonnes. For reference only.

Version 02-2010

350 t | Liebherr LTM 1350-6.1

65,6m*	3,5m	24-36m	140t	8,93x8,53m	360°	DIN 75%

m	24				30				36				m
	0°	20°	40°	60°	0°	20°	40°	60°	0°	20°	40°	60°	
18	15,9												18
20	15,4				11,6								20
22	14,7				11,2				9,3				22
24	14,1				10,8				8,9				24
26	13,5	9,2			10,3				8,5				26
28	13	8,9			9,9				8,1				28
30	12,5	8,6			9,5	6,4			7,8				30
32	12	8,4	5,9		9,2	6,2			7,5				32
34	11,6	8,1	5,8		8,8	6			7,2	5			34
36	11,2	7,8	5,7	3,6	8,5	5,8			6,9	4,8			36
38	10,8	7,6	5,6	3,6	8,2	5,6	3,8		6,7	4,6			38
40	10,4	7,4	5,5	3,6	7,9	5,4	3,7		6,5	4,4			40
42	10	7,1	5,4	3,6	7,6	5,2	3,7	2,3	6,2	4,3	2,9		42
44	9,7	6,9	5,3	3,5	7,3	5	3,6	2,3	6	4,1	2,8		44
46	9,4	6,8	5,2	3,5	7	4,9	3,5	2,3	5,8	4	2,8		46
48	9,1	6,6	5,1		6,8	4,7	3,4	2,3	5,6	3,8	2,7	1,6	48
50	8,8	6,4	5		6,5	4,6	3,4	2,3	5,4	3,7	2,7	1,6	50
52	8,5	6,2	5		6,3	4,5	3,3	2,3	5,2	3,6	2,6	1,6	52
54	8,2	6,1	4,9		6,1	4,3	3,3		5	3,5	2,6	1,6	54
56	7,8	5,9	4,8		5,9	4,2	3,2		4,8	3,3	2,5	1,6	56
58	7,1	5,8	4,8		5,7	4,1	3,2		4,7	3,2	2,5	1,6	58
60	6,5	5,7	4,8		5,5	4	3,2		4,5	3,1	2,4		60
62	5,9	5,6	4,7		5,3	3,9	3,1		4,3	3,1	2,4		62
64	5,3	5,5	4,7		5	3,8	3,1		4,1	3	2,4		64
66	4,8	5,3	4,7		4,8	3,7	3,1		4	2,9	2,3		66
68	4,2	5,1	4,6		4,4	3,6	3		3,8	2,8	2,3		68
70	3,8	4,6			3,9	3,5	3		3,7	2,8	2,3		70
72	3,3	4,1			3,4	3,5	3		3,5	2,7	2,2		72
74	2,8	3,6			3	3,4	3		3,2	2,6	2,2		74
76	2,3	3			2,6	3,2			2,9	2,6	2,2		76
78	1,8	2,6			2,2	3,1			2,6	2,5	2,2		78
80	1,3	2,1			1,8	2,6			2,2	2,5	2,2		80
82		1,6			1,3	2,2			1,8	2,4			82
84						1,8			1,5	2,3			84
86						1,3				1,9			86
88										1,6			88

* + 2,5 m adapter

Dimensions in meters, weights and capacities in metric tonnes. For reference only.

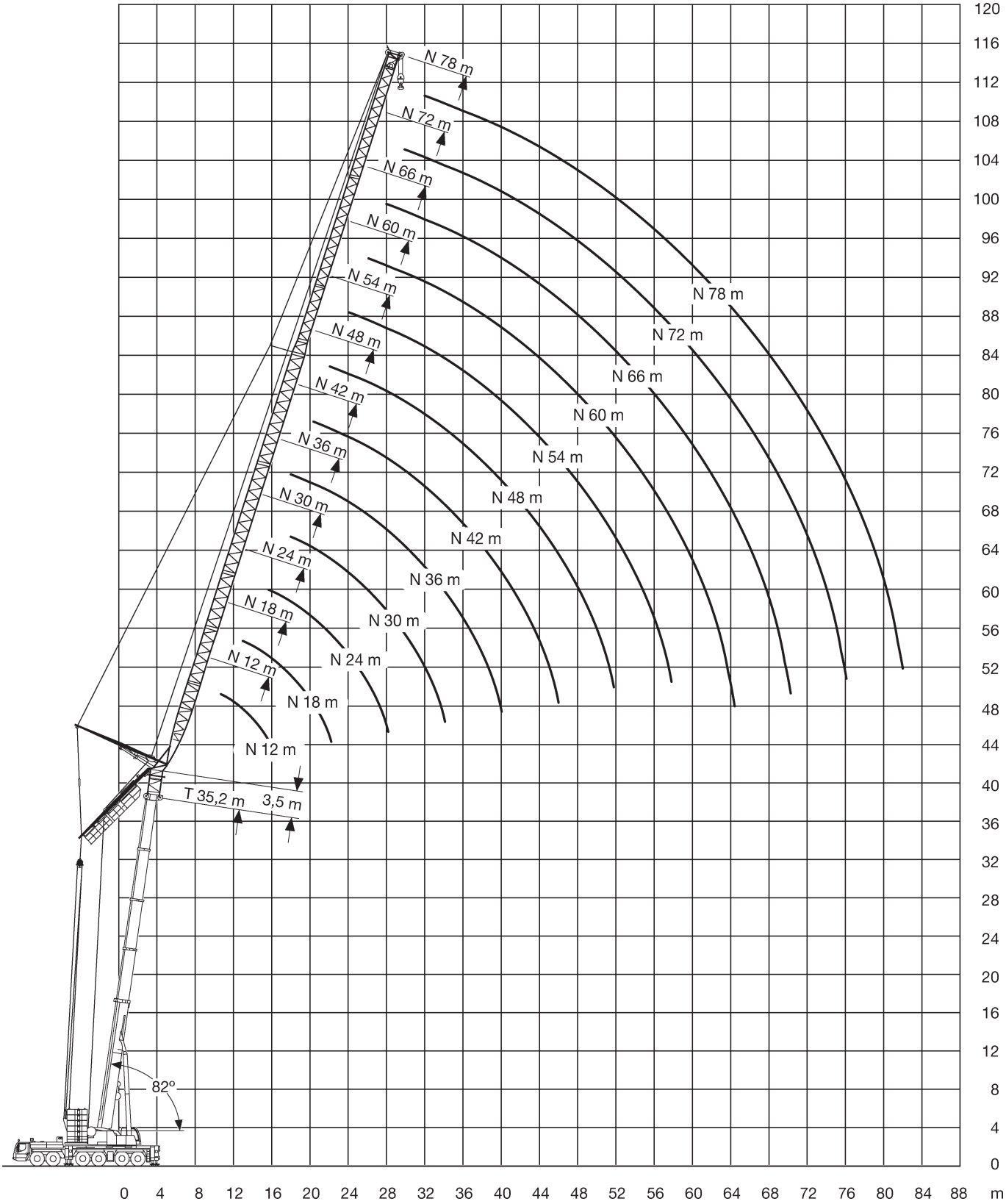

Dimensions in meters, weights and capacities in metric tonnes. For reference only.

350 t | Liebherr LTM 1350-6.1

14,9m 82°	12-78m	100t	8,93x8,53m	360°	DIN 75%

m	14,9*												m
	12**	18***	24	30	36	42	48	54	60	66	72	78	
7	70,8												7
8	70,8												8
9	69,2	56,4											9
10	66	55,2											10
11	62,8	53,9	43,9										11
12	58,6	52,4	43										12
13	52,4	51,1	42,1	34									13
14	46,7	50	41,2	33,5									14
16		48,2	39,7	32,5	26,7								16
18		45,9	38,3	31,6	26,1	21,1							18
20		39	37,5	30,9	25,5	21	17						20
22			37,2	30,2	24,9	20,7	16,7	13,7					22
24			37,2	29,8	24,5	20,3	16,6	13,5	10,9				24
26			28,7	29,7	24	19,9	16,5	13,3	10,8	8,8	6,9		26
28				29,7	23,7	19,4	16,3	13,2	10,6	8,7	6,9	5,4	28
30				26,6	23,1	18,9	16,1	13,2	10,5	8,6	6,8	5,4	30
32				19,9	22,2	18	15,8	13,1	10,4	8,5	6,7	5,3	32
34					21,2	17,1	15,6	12,9	10,3	8,4	6,6	5,3	34
36					20,3	16,3	15,5	12,8	10,2	8,3	6,6	5,2	36
38						15,5	15,4	12,7	10,2	8,2	6,5	5,1	38
40						14,8	15,4	12,5	10,1	8,1	6,4	5,1	40
42						14,2	15,4	12,4	10	8,1	6,3	5	42
44							15,4	12,4	10	8,1	6,3	4,9	44
46							15,2	12,4	9,9	8	6,2	4,9	46
48							14	12,4	9,9	8	6,1	4,8	48
50								12,4	9,9	7,9	6,1	4,7	50
52								12,4	9,9	7,9	6,1	4,7	52
54								11,5	9,9	7,9	6,1	4,7	54
56									9,9	7,9	6,1	4,6	56
58									9,8	7,8	6,1	4,6	58
60									9	7,8	6,1	4,6	60
62										7,8	6	4,6	62
64										7,8	6	4,6	64
66										7,5	6	4,6	66
68											6	4,5	68
70											6	4,5	70
72											6	4,4	72
74												4,4	74
76												4,4	76
78												4,4	78

* + 3,5 m adapter

** Hookblock with deadweight of 3000 kg necessary

*** Hookblock with deadweight of 1450 kg necessary

Dimensions in meters, weights and capacities in metric tonnes. For reference only.

20m 82°	12-78m	100t	8,93x8,53m	360°	DIN 75%

m	20*												m
	12**	18***	24	30	36	42	48	54	60	66	72	78	
8	69,8												8
9	68,3												9
10	66,6	52,6											10
11	65,1	52,3											11
12	62,5	51,2	40,8										12
13	57,4	50,1	40,5										13
14	51,3	49,3	39,9	31,7									14
16		47,8	38,7	31,3	24,8								16
18		47,2	37,7	30,7	24,7	19,9							18
20		42	36,9	30	24,6	19,7	16						20
22			36,6	29,5	24,2	19,5	15,8	12,9					22
24			36,6	29,2	23,8	19,4	15,7	12,8	10,3				24
26			35,1	29	23,5	19,3	15,5	12,6	10,2	8,3			26
28				29	23,2	19	15,4	12,5	10,1	8,2	6,5		28
30				29	22,9	18,6	15,4	12,4	10	8,1	6,5	5,1	30
32				24,7	22,1	17,9	15,3	12,3	9,9	8	6,4	5,1	32
34					21,2	17,1	15,2	12,3	9,8	8	6,3	5	34
36					20,4	16,4	15,1	12,3	9,7	7,9	6,2	4,9	36
38					19,7	15,6	15,1	12,3	9,7	7,8	6,2	4,8	38
40						14,9	15	12,2	9,6	7,7	6,1	4,8	40
42						14,3	15	12,2	9,6	7,7	6	4,7	42
44						13,8	15	12,1	9,6	7,6	6	4,7	44
46							15	12,1	9,5	7,6	5,9	4,6	46
48							15	12,1	9,5	7,5	5,9	4,6	48
50							13,5	12,1	9,5	7,5	5,8	4,5	50
52								12,1	9,5	7,5	5,8	4,5	52
54								12,1	9,5	7,5	5,7	4,4	54
56								11,1	9,5	7,5	5,7	4,4	56
58									9,5	7,5	5,7	4,4	58
60									9,5	7,5	5,7	4,4	60
62									8,8	7,5	5,7	4,4	62
64										7,5	5,7	4,3	64
66										7,5	5,7	4,3	66
68										7,3	5,7	4,3	68
70											5,7	4,3	70
72											5,7	4,3	72
74											5,5	4,3	74
76												4,3	76
78												4,3	78

* + 3,5 m adapter
** Hookblock with deadweight of 3000 kg necessary
*** Hookblock with deadweight of 1450 kg necessary

Dimensions in meters, weights and capacities in metric tonnes. For reference only.

25m 82°	12-78m	100t	8,93x8,53m	360°	DIN 75%

m	25*												m
	12**	18***	24	30	36	42	48	54	60	66	72	78	
9	61,4												9
10	62												10
11	61,8	46,8											11
12	60,7	46,8											12
13	59,9	46,8	36,5										13
14	56,5	46,3	36,5										14
16		45,2	36,3	28,4									16
18		44,7	35,5	28,4	22,5								18
20		44,3	34,9	28,1	22,3	18,1	14,7						20
22			34,5	27,8	22,2	18	14,6	11,9					22
24			34,5	27,5	22,2	17,8	14,5	11,7	9,6				24
26			34,5	27,3	22,1	17,6	14,4	11,6	9,5	7,7			26
28				27,3	21,9	17,6	14,3	11,6	9,3	7,6	6		28
30				27,3	21,7	17,6	14,2	11,5	9,2	7,5	6	4,6	30
32				27,3	21,1	17,5	14,2	11,4	9,2	7,4	5,9	4,6	32
34					20,3	16,8	14,1	11,3	9,1	7,4	5,8	4,6	34
36					19,6	16,2	14,1	11,3	9,1	7,3	5,8	4,5	36
38					18,9	15,5	14,1	11,2	9	7,2	5,7	4,5	38
40						14,9	14,1	11,2	8,9	7,2	5,6	4,4	40
42						14,3	14,1	11,2	8,9	7,1	5,6	4,3	42
44						13,8	14,1	11,2	8,9	7,1	5,5	4,3	44
46							14,1	11,2	8,8	7,1	5,5	4,2	46
48							14,1	11,2	8,8	7	5,5	4,2	48
50							14,1	11,2	8,8	7	5,4	4,2	50
52								11,2	8,8	7	5,4	4,1	52
54								11,2	8,8	7	5,4	4,1	54
56								11,2	8,8	7	5,4	4,1	56
58									8,8	7	5,3	4,1	58
60									8,8	7	5,3	4,1	60
62									8,8	7	5,3	4	62
64										7	5,3	4	64
66										7	5,3	4	66
68										7	5,3	4	68
70											5,3	4	70
72											5,3	4	72
74											5,3	4	74
76												4	76
78												4	78
80												4	80

* + 3,5 m adapter
** Hookblock with deadweight of 3000 kg necessary
*** Hookblock with deadweight of 1450 kg necessary

Dimensions in meters, weights and capacities in metric tonnes. For reference only.

30,1m 82°	12-78m	100t	8,93x8,53m	360°	DIN 75%

m	30,1*												m
	12**	18***	24	30	36	42	48	54	60	66	72	78	
10	50,7												10
11	51												11
12	51,1	39,1											12
13	51,4	39,1											13
14	51,8	39,1	31										14
16	51,3	39,1	31	24,6									16
18		39,1	31	24,4	19,6								18
20		39,1	31	24,3	19,5	15,8							20
22		39,1	31	24,3	19,4	15,7	12,9						22
24			30,9	24,3	19,3	15,6	12,7	10,4					24
26			30,9	24,3	19,3	15,6	12,6	10,3	8,4				26
28			30,9	24,3	19,3	15,5	12,6	10,2	8,3	6,7			28
30				24,3	19,3	15,5	12,5	10,1	8,2	6,7	5,2		30
32				24,3	19,3	15,4	12,5	10,1	8,1	6,6	5,2	3,8	32
34				24,3	19,3	15,4	12,5	10,1	8,1	6,5	5,1	3,8	34
36					18,9	15,4	12,5	10	8	6,5	5,1	3,7	36
38					18,4	15,1	12,5	10	8	6,4	5	3,6	38
40					18,1	14,6	12,5	10	8	6,3	5	3,5	40
42						14,1	12,5	10	7,9	6,3	4,9	3,5	42
44						13,6	12,5	10	7,9	6,3	4,9	3,4	44
46							12,5	10	7,9	6,3	4,8	3,4	46
48							12,5	10	7,9	6,3	4,8	3,4	48
50							12,5	10	7,9	6,3	4,8	3,4	50
52								10	7,9	6,3	4,8	3,4	52
54								10	7,9	6,3	4,8	3,4	54
56								10	7,9	6,3	4,8	3,4	56
58									7,9	6,3	4,8	3,4	58
60									7,9	6,3	4,8	3,4	60
62									7,9	6,3	4,8	3,4	62
64										6,3	4,8	3,4	64
66										6,3	4,8	3,4	66
68										6,3	4,8	3,4	68
70											4,8	3,4	70
72											4,8	3,4	72
74											4,8	3,4	74
76												3,4	76
78												3,4	78
80												3,4	80

* + 3,5 m adapter
** Hookblock with deadweight of 3000 kg necessary
*** Hookblock with deadweight of 1450 kg necessary

35,2m 82°	12-78m	100t	8,93x8,53m	360°	DIN 75%

m	35,2*												m
	12**	18***	24	30	36	42	48	54	60	66	72	78	
11	42,6												11
12	42,6												12
13	42,7	33,2											13
14	42,9	33,2											14
16	43,6	33,2	26,6										16
18		33,2	26,7	21,2	17,2								18
20		33,2	26,8	21,2	17	14							20
22		33,2	27	21,1	17	13,8	11,4						22
24			27	21,1	17	13,7	11,2	9,2					24
26			27	21,1	16,9	13,7	11,1	9,1	7,4				26
28			27	21,1	16,9	13,6	11,1	9	7,3	5,8			28
30				21,1	16,9	13,6	11	9	7,2	5,8	4,3		30
32				21,1	16,9	13,6	11	8,9	7,2	5,7	4,2	2,8	32
34				21,1	16,9	13,6	11	8,9	7,1	5,6	4,2	2,7	34
36					16,9	13,6	11	8,9	7,1	5,5	4,1	2,7	36
38					16,9	13,6	11	8,9	7	5,4	4	2,6	38
40					16,9	13,6	11	8,9	7	5,3	3,9	2,5	40
42						13,6	11	8,9	7	5,3	3,9	2,5	42
44						13,3	11	8,9	7	5,3	3,8	2,5	44
46						13	11	8,9	7	5,3	3,8	2,5	46
48							11	8,9	7	5,3	3,8	2,5	48
50							11	8,9	7	5,3	3,8	2,5	50
52							11	8,9	7	5,3	3,8	2,5	52
54								8,9	7	5,3	3,8	2,5	54
56								8,9	7	5,3	3,8	2,5	56
58								8,9	7	5,3	3,8	2,5	58
60									7	5,3	3,8	2,5	60
62									7	5,3	3,8	2,5	62
64									7	5,3	3,8	2,5	64
66										5,3	3,8	2,5	66
68										5,3	3,8	2,5	68
70										5,3	3,8	2,5	70
72											3,8	2,5	72
74											3,8	2,5	74
76											3,8	2,5	76
78												2,5	78
80												2,5	80
82												2,5	82

* + 3,5 m adapter
** Hookblock with deadweight of 3000 kg necessary
*** Hookblock with deadweight of 1450 kg necessary

Dimensions in meters, weights and capacities in metric tonnes. For reference only.

40,2m 82°	12-72m	100t	8,93x8,53m	360°	DIN 75%

m	40,2*											m
	12**	18***	24	30	36	42	48	54	60	66	72	
12	32,4											12
13	32,4											13
14	32,4	25,8										14
16	32	25,7	20,7									16
18		25,7	20,6	16,8								18
20		25,6	20,6	16,7	13,7							20
22		25,3	20,6	16,7	13,7	11,2						22
24			20,6	16,6	13,6	11,1	9,2					24
26			20,5	16,6	13,5	11,1	9,1	7,4				26
28			20,3	16,6	13,5	11	9,1	7,4	5,5			28
30				16,6	13,5	11	9,1	7,4	5,4	3,9		30
32				16,6	13,5	11	9	7,3	5,3	3,8	2,6	32
34				16,6	13,5	11	9	7,3	5,3	3,7	2,5	34
36					13,5	11	9	7,2	5,2	3,7	2,5	36
38					13,5	11	9	7,1	5,1	3,6	2,4	38
40					13,5	11	9	7,1	5,1	3,5	2,4	40
42						11	9	7	5	3,5	2,3	42
44						11	9	7	5	3,5	2,3	44
46						11	9	7	5	3,5	2,3	46
48							9	7	5	3,5	2,3	48
50							9	7	5	3,5	2,3	50
52							9	7	5	3,5	2,3	52
54								7	5	3,5	2,3	54
56								7	5	3,5	2,3	56
58								7	5	3,5	2,3	58
60									5	3,5	2,3	60
62									5	3,5	2,3	62
64									5	3,5	2,3	64
66										3,5	2,3	66
68										3,5	2,3	68
70										3,5	2,3	70
72											2,3	72
74											2,3	74
76											2,3	76

* + 3,5 m adapter
** Hookblock with deadweight of 3000 kg necessary
*** Hookblock with deadweight of 1450 kg necessary

45,3m 82°	12-66m	100t	8,93x8,53m	360°	DIN 75%

m	45,3*										m
	12**	18***	24	30	36	42	48	54	60	66	
13	25										13
14	25										14
16	25	19,8									16
18	25	19,7	15,8								18
20		19,7	15,7	12,5							20
22		19,7	15,7	12,4	10	8,1					22
24		19,7	15,7	12,3	9,9	8,1	6,5				24
26			15,7	12,3	9,9	8	6,5	5,1			26
28			15,7	12,3	9,8	8	6,4	5	3,3		28
30			15,7	12,3	9,8	7,9	6,4	4,9	3,2	1,9	30
32				12,3	9,8	7,9	6,4	4,8	3,1	1,8	32
34				12,3	9,8	7,9	6,3	4,8	3,1	1,8	34
36				12,3	9,8	7,9	6,3	4,7	3	1,7	36
38					9,8	7,9	6,3	4,6	3	1,7	38
40					9,8	7,9	6,3	4,6	2,9	1,6	40
42					9,8	7,9	6,3	4,5	2,9	1,6	42
44						7,9	6,3	4,5	2,9	1,6	44
46						7,9	6,3	4,5	2,9	1,6	46
48						7,9	6,3	4,5	2,9	1,6	48
50							6,3	4,5	2,9	1,6	50
52							6,3	4,5	2,9	1,6	52
54								4,5	2,9	1,6	54
56								4,5	2,9	1,6	56
58								4,5	2,9	1,6	58
60									2,9	1,6	60
62									2,9	1,6	62
64									2,9	1,6	64
66										1,6	66
68										1,6	68
70										1,6	70

* + 3,5 m adapter
** Hookblock with deadweight of 3000 kg necessary
*** Hookblock with deadweight of 1450 kg necessary

Dimensions in meters, weights and capacities in metric tonnes. For reference only

50,4m 82°	18-60m	100t	8,93x8,53m	360°	DIN 75%

m	50,4*								m
	18**	24	30	36	42	48	54	60	
16	15								16
18	14,9	11,9							18
20	14,9	11,8	9,6						20
22	14,9	11,8	9,5	7,7					22
24	14,9	11,7	9,4	7,7	6				24
26		11,7	9,4	7,6	5,9	4,5			26
28		11,7	9,4	7,6	5,8	4,4	2,9		28
30		11,7	9,4	7,6	5,7	4,3	2,9	1,4	30
32			9,4	7,5	5,6	4,3	2,8	1,4	32
34			9,4	7,5	5,6	4,2	2,7	1,3	34
36			9,4	7,5	5,5	4,2	2,7	1,3	36
38				7,5	5,5	4,1	2,6	1,3	38
40				7,5	5,5	4,1	2,6	1,3	40
42				7,5	5,5	4	2,6	1,3	42
44					5,5	4	2,5	1,3	44
46					5,5	4	2,5	1,3	46
48					5,5	4	2,5	1,3	48
50						4	2,5	1,3	50
52						4	2,5	1,3	52
54						4	2,5	1,3	54
56							2,5	1,3	56
58							2,5	1,3	58
60							2,5	1,3	60
62								1,3	62
64								1,3	64
66								1,3	66

* + 3,5 m adapter

** Hookblock with deadweight of 1450 kg necessary

Dimensions in meters, weights and capacities in metric tonnes. For reference only.

Version 02-2010

55,5-65,6m 82°	18-48m	100t	8,93x8,53m	360°	DIN 75%

m	55,5*						60,5*				65,6*			
	18**	24	30	36	42	48	18**	24	30	36	18**	24	30	m
18	10,9						7,8							18
20	10,9	8,6					7,7	6			5,1			20
22	10,9	8,5	6,8				7,7	5,9	4,1		5,1	3,3		22
24	10,9	8,5	6,8	5			7,7	5,8	4	2,5	5	3,2	1,8	24
26		8,5	6,7	4,9	3,4	2,3	7,7	5,8	3,9	2,5	5	3,2	1,7	26
28		8,5	6,7	4,8	3,3	2,2		5,7	3,9	2,4		3,2	1,7	28
30		8,5	6,6	4,8	3,2	2,2		5,7	3,8	2,4		3,2	1,6	30
32			6,6	4,7	3,2	2,1		5,7	3,8	2,3		3,2	1,6	32
34			6,5	4,7	3,2	2,1			3,8	2,3			1,6	34
36			6,5	4,7	3,1	2			3,8	2,3			1,6	36
38				4,6	3,1	2			3,8	2,3			1,6	38
40				4,6	3,1	2				2,3				40
42				4,6	3,1	2				2,3				42
44					3,1	2				2,3				44
46					3,1	2								46
48					3,1	2								48
50						2								50
52						2								52
54						2								54

* + 3,5 m adapter

** Hookblock with deadweight of 1450 kg necessary

Dimensions in meters, weights and capacities in metric tonnes. For reference only.

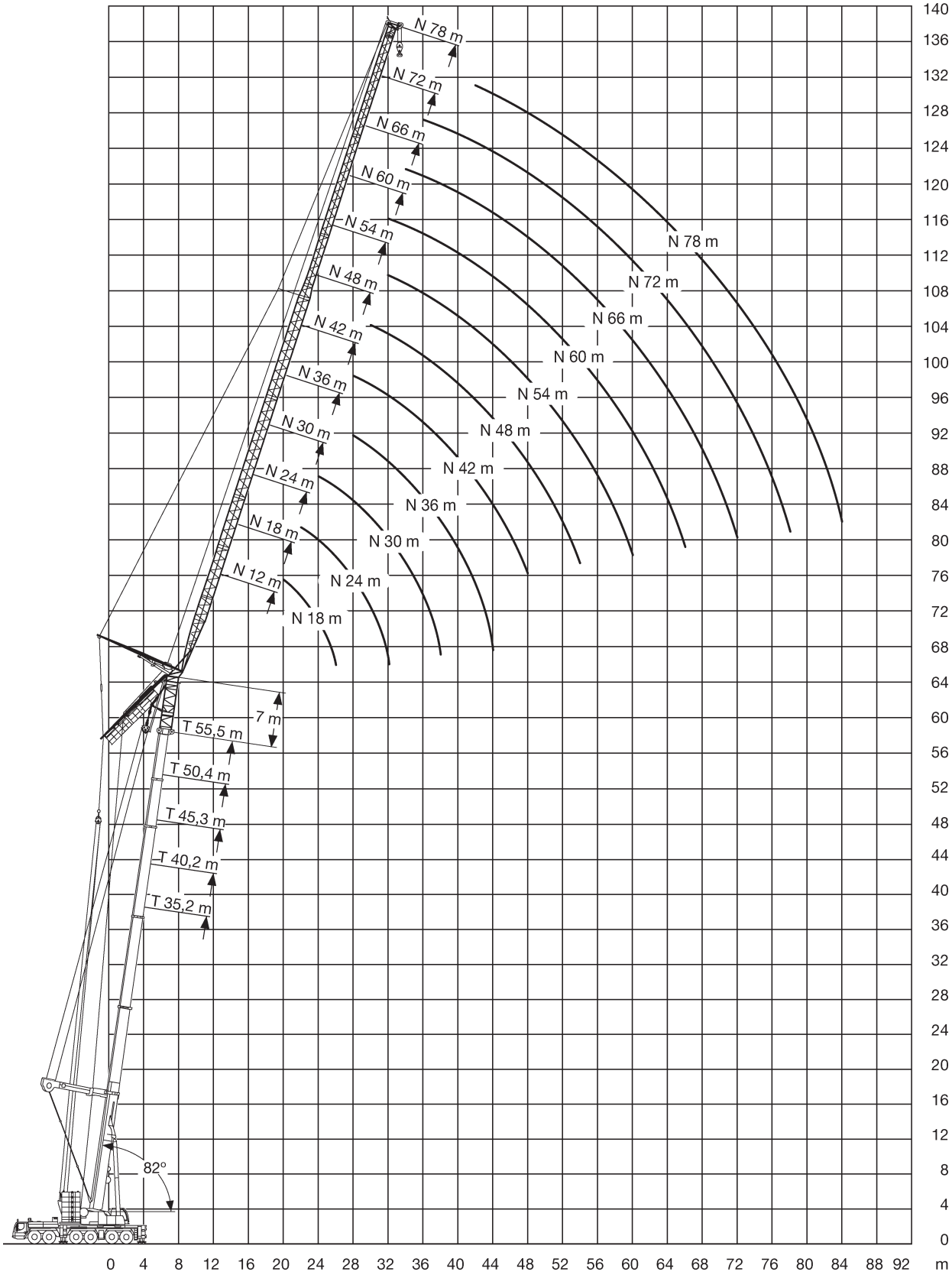

Dimensions in meters, weights and capacities in metric tonnes. For reference only.

350 t | Liebherr LTM 1350-6.1

35,2m 82°	3,5m	24-78m	140t	8,93x8,53m	360°	75%

m	35,2*										m
	24	30	36	42	48	54	60	66	72	78	
16	29,6										16
18	31,6	25,3									18
20	34	26,5	21,1								20
22	34,8	28	22	19,1							22
24	34	28,9	22,9	19,4	15,4						24
26	32,1	28,8	23,6	19,6	15,7	12,1					26
28	30,2	28,2	23,4	19,3	15,8	12,4	9,5	7,9			28
30		26,6	22,9	18,9	15,8	12,6	9,6	7,9	6,2		30
32		25,2	22,1	18,2	15,6	12,8	9,7	8	6,2	4,6	32
34		23,8	21,1	17,6	15,4	12,7	9,9	8,1	6,2	4,7	34
36			20,2	16,8	15,3	12,6	10	8,1	6,3	4,7	36
38			19,3	15,9	15,1	12,5	10,1	8,1	6,3	4,7	38
40			18,5	15,2	15	12,3	10	8,1	6,3	4,7	40
42				14,5	14,8	12,2	9,9	8,1	6,3	4,6	42
44				13,8	14,4	12,1	9,8	8	6,3	4,6	44
46				13,3	13,7	12	9,7	7,9	6,2	4,6	46
48					13,1	12	9,6	7,8	6,2	4,6	48
50					12,4	11,9	9,5	7,8	6,1	4,5	50
52					11,7	11,5	9,4	7,7	6,1	4,5	52
54						10,9	9,4	7,6	6	4,5	54
56						10,4	9,3	7,6	6	4,4	56
58						9,9	9,3	7,5	5,9	4,4	58
60							9,2	7,5	5,9	4,3	60
62							8,7	7,4	5,8	4,3	62
64							8,3	7,2	5,7	4,2	64
66								6,8	5,7	4,2	66
68								6,5	5,6	4,1	68
70								6,1	5,5	4,1	70
72									5,5	4	72
74									5,4	3,9	74
76									5	3,9	76
78										3,8	78
80										3,8	80
82										3,7	82

* + 3,5 m adapter

Dimensions in meters, weights and capacities in metric tonnes. For reference only

40,2m 82°	3,5m	24-78m	140t	8,93x8,53m	360°	DIN 75%

m	40,2*										m
	24	30	36	42	48	54	60	66	72	78	
18	30,6										18
20	32,4	26,2									20
22	32	26,9	21,4	17,1							22
24	30,9	26,8	21,9	17,6	13,6						24
26	29,1	26,4	22,1	18	14,1	11,7					26
28	27,5	25,7	22	18,1	14,5	11,8	8,9				28
30	25,9	24,3	21,7	18,1	14,8	11,9	9,1	6,9			30
32		23	21,3	17,8	14,9	12	9,2	7	5,3		32
34		21,7	20,2	17,5	14,9	12	9,3	7,2	5,4	4,3	34
36		20,5	19,2	17	14,8	12	9,4	7,3	5,5	4,3	36
38			18,3	16,2	14,8	12	9,5	7,4	5,6	4,4	38
40			17,4	15,5	14,7	11,9	9,5	7,4	5,7	4,4	40
42				14,8	14,5	11,9	9,4	7,5	5,7	4,4	42
44				14,1	14,3	11,8	9,4	7,5	5,8	4,4	44
46				13,5	13,6	11,7	9,4	7,5	5,8	4,4	46
48					13	11,5	9,4	7,5	5,8	4,4	48
50					12,4	11	9,4	7,5	5,8	4,3	50
52					11,8	10,5	9,3	7,4	5,8	4,3	52
54						10	9,3	7,4	5,8	4,2	54
56						9,6	9,2	7,4	5,7	4,2	56
58						9,1	8,8	7,3	5,7	4,1	58
60							8,4	7,2	5,6	4,1	60
62							8	7,1	5,5	4	62
64							7,6	7	5,5	4	64
66								6,8	5,4	3,9	66
68								6,7	5,3	3,9	68
70								6,3	5,2	3,8	70
72									5,1	3,7	72
74									5	3,7	74
76									4,9	3,6	76
78										3,5	78
80										3,4	80
82										3,3	82

* + 3,5 m adapter

Dimensions in meters, weights and capacities in metric tonnes. For reference only.

Version 02-2010

350 t | Liebherr LTM 1350-6.1

45,3m 82°	3,5m	24-78m	140t	8,93x8,53m	360°	75%

m	45,3*										m
	24	30	36	42	48	54	60	66	72	78	
20	29										20
22	29,2	24,3	16,3								22
24	28,8	24,3	18,5	15,4							24
26	28,3	24	20	16,2	13						26
28	27,5	23,6	20,1	16,5	13,4	10,1					28
30	26,1	23,2	19,9	16,5	13,6	10,6	8,1	6,5			30
32		22,7	19,6	16,5	13,7	10,8	8,3	6,6	4,9		32
34		21,6	19,3	16,3	13,6	11	8,5	6,7	5,1	3,5	34
36		20,5	19	16,1	13,6	11	8,6	6,8	5,2	3,6	36
38			18,7	15,9	13,5	11	8,6	6,8	5,2	3,7	38
40			18	15,6	13,4	10,9	8,6	6,8	5,3	3,8	40
42			17,2	15	13,2	10,9	8,6	6,8	5,3	3,8	42
44				14,3	13,1	10,9	8,5	6,8	5,3	3,9	44
46				13,7	12,9	10,8	8,5	6,7	5,3	3,9	46
48				13,2	12,8	10,7	8,5	6,7	5,3	3,9	48
50					12,4	10,6	8,4	6,7	5,2	3,9	50
52					11,9	10,4	8,4	6,6	5,2	3,8	52
54					11,3	10,3	8,3	6,6	5,2	3,8	54
56						10,3	8,2	6,5	5,1	3,7	56
58						9,9	8,2	6,4	5,1	3,7	58
60						9,5	8	6,3	5	3,6	60
62							7,8	6,2	4,9	3,6	62
64							7,5	6,1	4,8	3,5	64
66							7,3	5,9	4,7	3,4	66
68								5,7	4,6	3,3	68
70								5,5	4,5	3,2	70
72								5,3	4,4	3,1	72
74									4,2	3	74
76									4,1	2,9	76
78									3,9	2,8	78
80										2,7	80
82										2,6	82

* + 3,5 m adapter

Dimensions in meters, weights and capacities in metric tonnes. For reference only.

50,4m 82°	3,5m	24-78m	140t	8,93x8,53m	360°	DIN 75%

m	50,4*										m
	24	30	36	42	48	54	60	66	72	78	
20	26,4										20
22	25,9	22,2									22
24	25,4	21,9	17,7								24
26	25	21,6	18,3	13,5							26
28	24,4	21,2	18,2	14,7	11,5						28
30	23,1	20,9	17,9	15	12,1	9,5	6,9				30
32		20,5	17,7	15	12,4	9,8	7,4	5,6			32
34		20,1	17,4	14,8	12,4	9,9	7,5	5,8	4,1		34
36		19,3	17,1	14,6	12,4	10	7,7	5,9	4,3	2,7	36
38			16,8	14,4	12,3	10	7,8	6	4,5	2,9	38
40			16,6	14,1	12,1	9,9	7,8	6	4,6	3	40
42			16,1	13,9	12	9,9	7,7	6	4,6	3,2	42
44				13,7	11,8	9,8	7,7	6	4,7	3,2	44
46				13,5	11,6	9,7	7,7	6	4,7	3,3	46
48				13,4	11,5	9,6	7,6	6	4,7	3,3	48
50					11,3	9,5	7,6	5,9	4,6	3,3	50
52					11,2	9,3	7,5	5,9	4,6	3,3	52
54					11,1	9,2	7,4	5,8	4,6	3,3	54
56						9,1	7,4	5,8	4,6	3,3	56
58						9	7,3	5,8	4,5	3,3	58
60						9	7,2	5,7	4,5	3,3	60
62							7,1	5,6	4,5	3,2	62
64							7	5,6	4,4	3,1	64
66							6,8	5,5	4,3	3,1	66
68								5,3	4,2	3	68
70								5,1	4,1	2,9	70
72								4,9	4	2,8	72
74									3,8	2,7	74
76									3,7	2,6	76
78									3,5	2,5	78
80										2,4	80
82										2,2	82
84										2,1	84

* + 3,5 m adapter

Dimensions in meters, weights and capacities in metric tonnes. For reference only.

Version 02-2010

350 t | Liebherr LTM 1350-6.1

55,5m 82°	3,5m	24-78m	140t	8,93x8,53m	360°	75%

m	55,5*										m
	24	30	36	42	48	54	60	66	72	78	
22	22,7										22
24	22,3	19,3									24
26	21,9	19	16								26
28	21,5	18,7	16	10,5	10,3						28
30	21,1	18,4	15,8	12,9	10,6	6,8					30
32	20,7	18	15,5	13,2	10,8	8,2	6				32
34		17,7	15,3	13,1	10,9	8,5	6,3	3,7	2,7		34
36		17,3	15	12,9	10,8	8,6	6,4	4,2	3,1		36
38		17	14,8	12,7	10,7	8,7	6,6	4,7	3,3	1,3	38
40			14,5	12,5	10,6	8,7	6,6	4,9	3,6	1,5	40
42			14,3	12,3	10,5	8,6	6,6	5	3,7	1,8	42
44			14	12,1	10,3	8,6	6,6	5	3,7	2	44
46				11,9	10,1	8,5	6,5	5,1	3,8	2,3	46
48				11,7	10	8,4	6,5	5	3,8	2,4	48
50					9,8	8,3	6,4	5	3,8	2,5	50
52					9,7	8,1	6,4	5	3,8	2,5	52
54					9,6	8	6,3	5	3,8	2,5	54
56						7,9	6,3	4,9	3,7	2,6	56
58						7,8	6,2	4,9	3,7	2,6	58
60						7,7	6,1	4,8	3,7	2,6	60
62							6	4,8	3,6	2,6	62
64							6	4,7	3,6	2,5	64
66							5,8	4,7	3,6	2,5	66
68								4,6	3,5	2,5	68
70								4,4	3,5	2,4	70
72								4,2	3,4	2,3	72
74									3,2	2,2	74
76									3	2,1	76
78									2,9	2	78
80										1,9	80
82										1,7	82
84										1,6	84

* + 3,5 m adapter

Dimensions in meters, weights and capacities in metric tonnes. For reference only.

60,5m 82°	3,5m	24-72m	140t	8,93x8,53m	360°	DIN 75%

m	60,5*									m
	24	30	36	42	48	54	60	66	72	
22	19,9									22
24	19,5	16,9								24
26	19,1	16,7	14							26
28	18,8	16,4	14	11,5						28
30	18,4	16	13,8	11,4	9,5					30
32	18	15,7	13,5	11,4	9,6	7,4				32
34		15,4	13,3	11,3	9,6	7,5	4,4	2,9		34
36		15,1	13	11,1	9,5	7,6	5,4	3,8		36
38		14,8	12,8	10,9	9,5	7,6	5,6	3,9	2,1	38
40			12,5	10,7	9,4	7,6	5,7	4	2,5	40
42			12,3	10,5	9,2	7,6	5,8	4,2	2,9	42
44			12	10,3	9,1	7,5	5,8	4,2	3	44
46				10,2	8,9	7,4	5,7	4,2	3	46
48				10	8,7	7,3	5,7	4,2	3,1	48
50				9,8	8,6	7,2	5,7	4,2	3,1	50
52					8,4	7	5,6	4,1	3,1	52
54					8,3	6,9	5,5	4,1	3,1	54
56					8,2	6,8	5,4	4,1	3,1	56
58						6,7	5,3	4	3	58
60						6,6	5,2	4	3	60
62						6,5	5,1	3,9	3	62
64							5,1	3,8	2,9	64
66							5	3,8	2,9	66
68							4,9	3,7	2,8	68
70								3,7	2,8	70
72								3,5	2,7	72
74								3,2	2,6	74
76									2,5	76
78									2,3	78
80									2,1	80

* + 3,5 m adapter

Dimensions in meters, weights and capacities in metric tonnes. For reference only.

350 t | Liebherr LTM 1350-6.1

65,6m 82°	3,5m	24-60m	140t	8,93x8,53m	360°	DIN 75%

m	65,6*							m
	24	30	36	42	48	54	60	
24	17,3							24
26	17	14,7						26
28	16,6	14,4	12,2					28
30	16,1	14,1	12,1	10,1				30
32	15,4	13,8	11,9	10,1	8,5			32
34		13,5	11,6	10	8,5	6,6		34
36		13,2	11,4	9,8	8,4	6,7		36
38		12,8	11,1	9,6	8,3	6,7	3	38
40			10,9	9,4	8,2	6,7	4,9	40
42			10,7	9,2	8,1	6,6	4,9	42
44			10,4	9	7,9	6,5	4,9	44
46				8,8	7,8	6,4	4,9	46
48				8,6	7,6	6,3	4,9	48
50				8,4	7,4	6,2	4,8	50
52					7,3	6	4,7	52
54					7,1	5,9	4,7	54
56					7	5,8	4,5	56
58						5,7	4,4	58
60						5,5	4,3	60
62						5,4	4,2	62
64							4,1	64
66							4	66
68							4	68

* + 3,5 m adapter

Dimensions in meters, weights and capacities in metric tonnes. For reference only.